АСИ
КОРПОРАЦИЯ

ВЗВЕШЕННОЕ РЕШЕНИЕ – ОСНОВА УСПЕХА!

ICASI.RU

КАТАЛОГ

ОБОРУДОВАНИЯ К ВЕСОВОЙ ТЕХНИКЕ

СОДЕРЖАНИЕ

Датчики

1. Датчик рельсового типа ДР.....4
2. Датчик весоизмерительный тензорезисторный ТЕМ-251.....6
3. Датчик весоизмерительный тензорезисторный ТЕМ-252.....8
4. Датчик весоизмерительный тензорезисторный ТЕМ-253.....10
5. Датчик весоизмерительный тензорезисторный ТЕМ-9035.....12
6. Датчик весоизмерительный тензорезисторный ТЕМ-254.....14
7. Весовой модуль ТЕМ-255 16
8. Весовой модуль ТЕМ-256 17
9. Датчик весоизмерительный тензорезисторный ТЕМ-258.....18
10. Датчик весоизмерительный тензорезисторный ТЕМ-260.....20
11. Датчик скатности ТЕМ-263 22
12. Датчик петлевой ТЕМ-264 24
13. Датчик весоизмерительный тензорезисторный ТЕМ-265.....26
14. Датчик весоизмерительный тензорезисторный ТЕМ-271.....28
15. Датчик весоизмерительный тензорезисторный ТЕМ-272.....30
16. Датчик весоизмерительный тензорезисторный ТЕМ-274.....32
17. Датчик весоизмерительный тензорезисторный ТЕМ-275.....34
18. Датчик весоизмерительный тензорезисторный ТЕМ-276.....36
19. Датчик весоизмерительный тензорезисторный ТЕМ-277.....38
20. Датчик весоизмерительный тензорезисторный ТЕМ-279.....40
21. Датчик весоизмерительный тензорезисторный ТЕМ-287.....42

Приборы весоизмерительные

1. Прибор весоизмерительный ПВ-15.....44
2. Прибор весоизмерительный ПВ-15Е 46
3. Прибор весоизмерительный ПВ-15М.....48
4. Прибор весоизмерительный ПВ-16ПМ 50
5. Прибор весоизмерительный ПВ-22.....52
6. Прибор весоизмерительный ПВ-23.....54
7. Прибор весоизмерительный ПВ-24.....56
8. Прибор весоизмерительный ПВ-24.....58

ДАТЧИК РЕЛЬСОВОГО ТИПА

ДР

ОБОРУДОВАНИЕ К ВЕСОВОЙ ТЕХНИКЕ

Датчик рельсового типа предназначен для преобразования воздействующей на датчик силы тяжести взвешиваемого объекта в электрический измерительный сигнал.

ОБЛАСТЬ ПРИМЕНЕНИЯ:

железнодорожные весы.

- ☑ ПЫЛЕ- И ВЛАГОЗАЩИЩЕННОЕ ИСПОЛНЕНИЕ
- ☑ МИНИМАЛЬНЫЕ ВРЕМЕННЫЕ ЗАТРАТЫ НА УСТАНОВКУ
- ☑ КОНКУРЕНТНАЯ ЦЕНА

Габаритные размеры

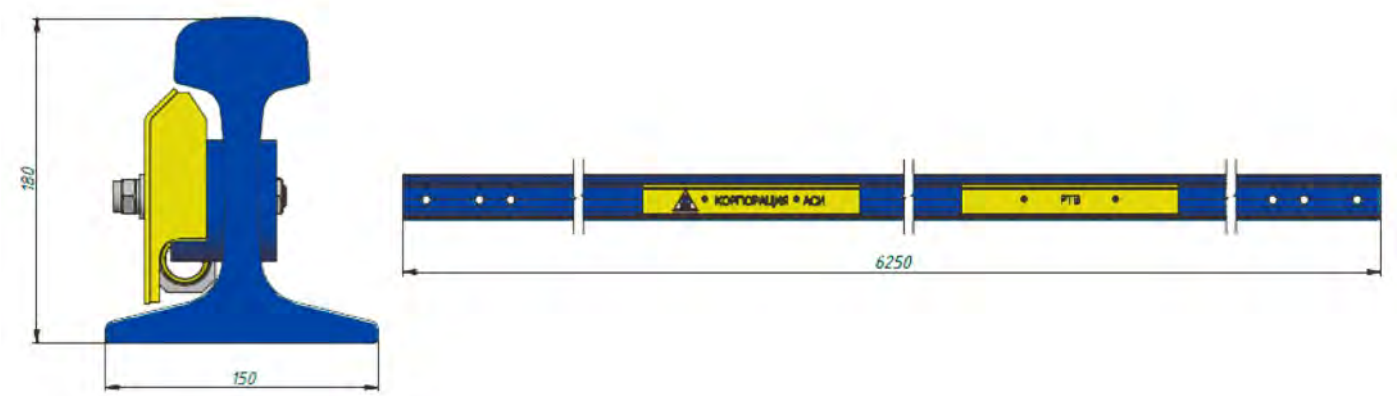

ДАТЧИК РЕЛЬСОВОГО ТИПА

ДР

ОБОРУДОВАНИЕ К ВЕСОВОЙ ТЕХНИКЕ

Технические характеристики

Максимальная нагрузка, E_{max}, т	15
Минимальная нагрузка, E_{min}, т	0
Доля от пределов допускаемой погрешности весов, p_{LC}	0,7
Номинальный выходной сигнал, мВ/В	0,5 ± 0,01
Значение входного сопротивления датчиков, Ом	1110 ± 3
Значение выходного сопротивления датчиков, Ом	1000 ± 15
Диапазон рабочих температур, °С	от минус 50 до плюс 50
Предел допустимой относительной погрешности, %	± 0,2
Количество измерительных ячеек	4
Тип рельса	Р65

Габаритные размеры, мм, не более	
- длина	6250
- ширина	150
- высота	180
Длина кабеля, м	8

Напряжение питания, В	5
Средний срок службы, лет	10
Вероятность безотказной работы за 2000 ч	0,9
Степень защиты по ГОСТ 14254	IP68

ДАТЧИК ТЕНЗОМЕТРИЧЕСКИЙ

ТЕМ-251

УФГИ.404176.010

ОБОРУДОВАНИЕ К ВЕСОВОЙ ТЕХНИКЕ

Датчик ТЕМ-251 предназначен для преобразования воздействующей на датчик силы тяжести взвешиваемого объекта в аналоговый нормированный электрический измерительный сигнал.

ОБЛАСТЬ ПРИМЕНЕНИЯ:

весы, весовые дозаторы и другие весовые устройства.

- ☑ **РОССИЙСКИЙ АНАЛОГ ИМПОРТНЫХ ТЕНЗОМЕТРИЧЕСКИХ ДАТЧИКОВ :**
  - ZSFY (ПРОИЗВОДСТВО KELI)
  - C16A (ПРОИЗВОДСТВО HBM)
- ☑ ПЫЛЕ- И ВЛАГОЗАЩИЩЕННОЕ ИСПОЛНЕНИЕ
- ☑ УСТОЙЧИВОСТЬ К ЩЕЛОЧНОЙ И КИСЛОТНОЙ СРЕДЕ

Габаритные размеры

ТЕМ-251 (Emax) от 10 т до 60 т

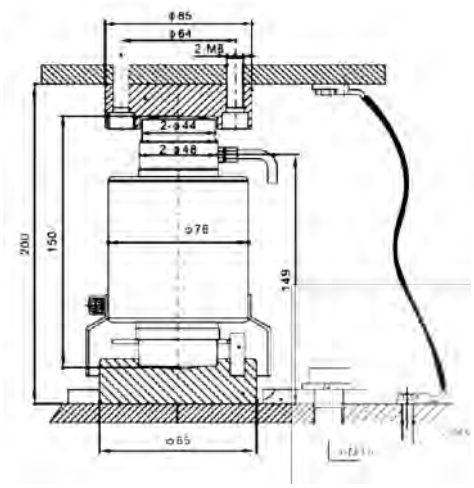

ТЕМ-251 (Emax) от 10 т до 60 т

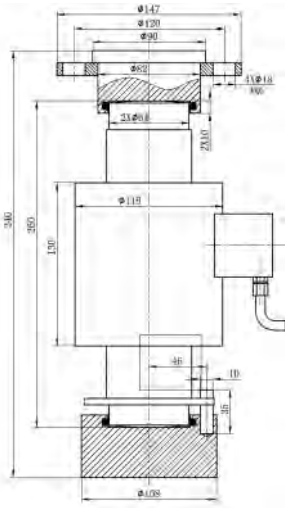

Схема подключения

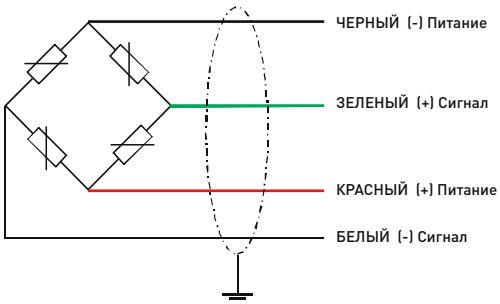

ДАТЧИК ТЕНЗОМЕТРИЧЕСКИЙ

ТЕМ-251

УФГИ.404176.010

ОБОРУДОВАНИЕ К ВЕСОВОЙ ТЕХНИКЕ

Метрологические характеристики датчиков

Класс точности по ГОСТ 8.631-2013	C		
Максимальное число поверочных интервалов, nmax = E_{max} /v	3000	4000	5000
Максимальная нагрузка, E_{max}, т	10; 15;20; 25; 30; 40; 50; 60; 100	20; 25; 30; 40; 50; 60	20; 25; 30; 40; 50; 60
Минимальная нагрузка, E_{min}, т	0		
Минимальный поверочный интервал, v_{min}, кг	E_{max}/10000		
Доля от пределов допускаемой погрешности весов, pLC	0,7		
Значение поверочного интервала v, кг	E_{max}/n_{max}		
Предел допустимой нагрузки (E_{lim}), % от E_{max}	150		

Пределы допускаемых погрешностей датчиков различных модификаций

до 500v включ.	± 0,35v
св. 500v до 2000v включ.	± 0,70v
св. 2000v	± 1,05v

Пределы допускаемых погрешностей датчиков различных модификаций

Номинальный выходной сигнал, мВ/В	2,0 ± 0,003
Значение входного сопротивления датчиков, Ом	700 ± 20
Значение выходного сопротивления датчиков, Ом	706 ± 7
Напряжение питания, В	от 10 до 12
Средний срок службы, лет	10
Вероятность безотказной работы за 2000 ч	0,9
Предельные значения температуры, °С	от – 40 до + 50
Обозначение по влажности	СН
Класс защиты по ГОСТ 14254-2015	IP 68
Габаритные размеры, мм, не более:	
- высота	260
- диаметр	118

ДАТЧИК ТЕНЗОМЕТРИЧЕСКИЙ

ТЕМ-252

УФГИ.404176.020

ОБОРУДОВАНИЕ
К ВЕСОВОЙ ТЕХНИКЕ

Датчик ТЕМ-252 предназначен для преобразования воздействующей на датчик силы тяжести взвешиваемого объекта в аналоговый нормированный электрический измерительный сигнал.

ОБЛАСТЬ ПРИМЕНЕНИЯ:

весы, весовые дозаторы и другие весовые устройства.

- ☑ **РОССИЙСКИЙ АНАЛОГ ИМПОРТНЫХ ТЕНЗОМЕТРИЧЕСКИХ ДАТЧИКОВ :**
  - DSB2 (ПРОИЗВОДСТВО CAS)
  - QSEG (ПРОИЗВОДСТВО KELI)
- ☑ ПЫЛЕ- И ВЛАГОЗАЩИЩЕННОЕ ИСПОЛНЕНИЕ
- ☑ УСТОЙЧИВОСТЬ К ЩЕЛОЧНОЙ И КИСЛОТНОЙ СРЕДЕ

Габаритные размеры

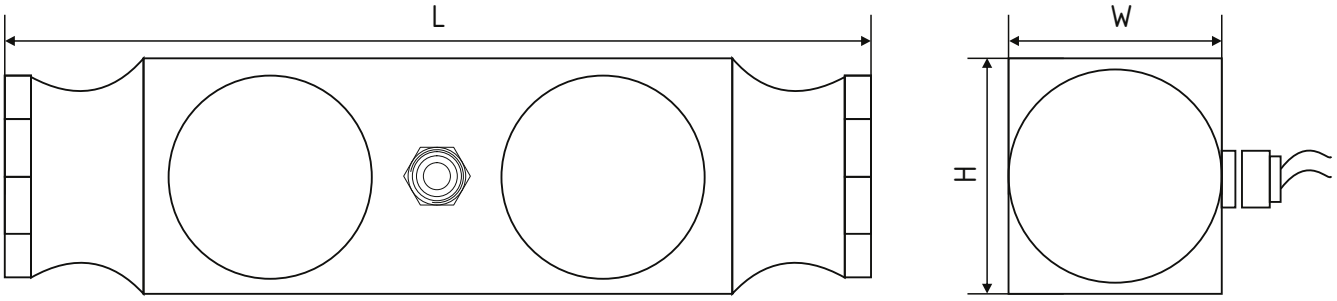

Максимальная нагрузка (E_{max}), т	Габаритные размеры, мм, не более			Масса, кг, не более
	Длина, L	Ширина, W	Высота, H	
11, 20, 22	210	51	64	6,5
30, 33	292	51	76	8,1
47, 60	368	90	99	12,4

ДАТЧИК ТЕНЗОМЕТРИЧЕСКИЙ

ТЕМ-252

УФГИ.404176.020

ОБОРУДОВАНИЕ К ВЕСОВОЙ ТЕХНИКЕ

Метрологические характеристики

Класс точности по ГОСТ 8.631-2013	C
Максимальное число поверочных интервалов, $n_{max} = E_{max} / v$	3000
Максимальная нагрузка, E_{max}, т	11; 20; 22; 30; 33; 47; 60
Минимальная нагрузка, E_{min}, т	0
Минимальный поверочный интервал, v_{min}, кг	E_{max} /10000
Доля от пределов допускаемой погрешности весов, p_{LC}	0,7
Значение поверочного интервала v, кг	E_{max}/n_{max}
Невозврат выходного сигнала при возврате к минимальной нагрузке DR, выраженный через поверочный интервал v	E_{max} /20000
Номинальный выходной сигнал, мВ/В	3,0
Значение входного сопротивления датчиков, Ом	750 ± 10
Значение выходного сопротивления датчиков, Ом	702 ± 5
Диапазон рабочих температур, °С	от минус 40 до плюс 50
Обозначение по влажности	СН

Технические характеристики

Напряжение питания, В	от 10 до 12
Средний срок службы, лет	10
Вероятность безотказной работы за 2000 ч	0,9

Пределы допускаемых погрешностей датчиков различных модификаций

до 500v включ.	± 0,35v
св. 500v до 2000v включ.	± 0,70v
св. 2000v	± 1,05v

ДАТЧИК ТЕНЗОМЕТРИЧЕСКИЙ

ТЕМ-253

УФГИ 404176.030

ОБОРУДОВАНИЕ
К ВЕСОВОЙ ТЕХНИКЕ

Датчик ТЕМ-253 предназначен для преобразования воздействующей на датчик силы тяжести взвешиваемого объекта в аналоговый нормированный электрический измерительный сигнал.

ОБЛАСТЬ ПРИМЕНЕНИЯ:

весы, весовые дозаторы и другие весовые устройства.

- ☑ **РОССИЙСКИЙ АНАЛОГ ИМПОРТНЫХ ТЕНЗОМЕТРИЧЕСКИХ ДАТЧИКОВ :** - С16I (ПРОИЗВОДСТВО НВМ)
- ☑ ПЫЛЕ- И ВЛАГОЗАЩИЩЕННОЕ ИСПОЛНЕНИЕ
- ☑ УСТОЙЧИВОСТЬ К ЩЕЛОЧНОЙ И КИСЛОТНОЙ СРЕДЕ

Габаритные размеры

ТЕМ-251 (Emax) от 10 т до 60 т

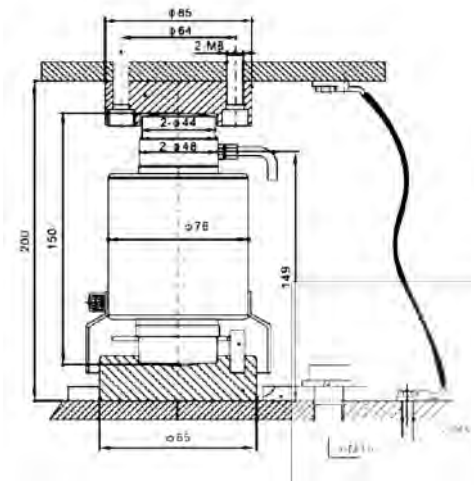

ТЕМ-251 (Emax) от 10 т до 60 т

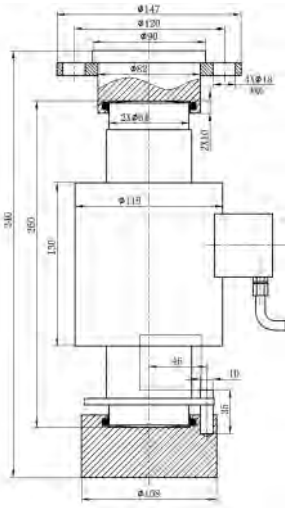

Схема подключения

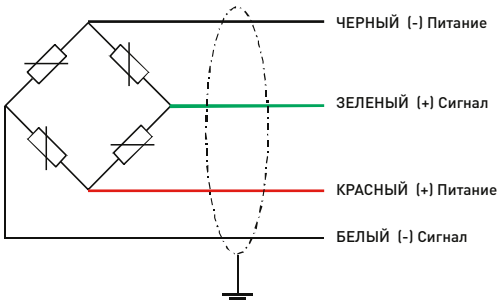

ДАТЧИК ТЕНЗОМЕТРИЧЕСКИЙ

ТЕМ-253

УФГИ 404176.030

ОБОРУДОВАНИЕ К ВЕСОВОЙ ТЕХНИКЕ

Метрологические характеристики

Класс точности по ГОСТ 8.631-2013	С
Максимальное число поверочных интервалов, $n_{max} = E_{max} / v$	3000, 4000 или 5000
Максимальная нагрузка, E_{max}, т	20; 30; 40; 50; 60
Минимальный поверочный интервал, v_{min}, кг	E_{max} /10000
Минимальная статическая нагрузка, E_{min}, % от E_{max}	0
Предел допустимой нагрузки, E_{lim}, % от E_{max}	150
Доля от пределов допускаемой погрешности весов, p_{LC}	0,8

Технические характеристики

Классификация по влажности	СН
Предельные значения температуры, °С	от – 40 до + 50
Габаритные размеры для датчиком с E_{max} (от 20 т до 50 т) мм, не более	
- высота	150
- диаметр	76,1
Габаритные размеры для датчиком с E_{max} 60 т мм, не более	
- высота	210
- диаметр	76,1

Пределы допускаемых погрешностей датчиков различных модификаций

до 500v включ.	± 0,35v
св. 500v до 2000v включ.	± 0,70v
св. 2000v	± 1,05v

ДАТЧИК ВЕСОИЗМЕРИТЕЛЬНЫЙ

ТЕМ-9035

УФГИ 404176.035

ОБОРУДОВАНИЕ
К ВЕСОВОЙ ТЕХНИКЕ

Датчики предназначены для измерений и преобразования, воздействующей на датчик силы тяжести взвешиваемого объекта, в аналоговый нормированный электрический измерительный сигнал.

ОБЛАСТЬ ПРИМЕНЕНИЯ:

Датчик предназначен для комплектации весов платформенных, бункерных, дозаторов и т.д.

- ☑ **РОССИЙСКИЙ АНАЛОГ ИМПОРТНЫХ ТЕНЗОМЕТРИЧЕСКИХ ДАТЧИКОВ :**
  - LFSN2 (ПРОИЗВОДСТВО KELI)
- ☑ ПЫЛЕ- И ВЛАГОЗАЩИЩЕННОЕ ИСПОЛНЕНИЕ
- ☑ УСТОЙЧИВОСТЬ К ЩЕЛОЧНОЙ И КИСЛОТНОЙ СРЕДЕ
- ☑ КОНКУРЕНТНАЯ ЦЕНА

Габаритные размеры (мм)

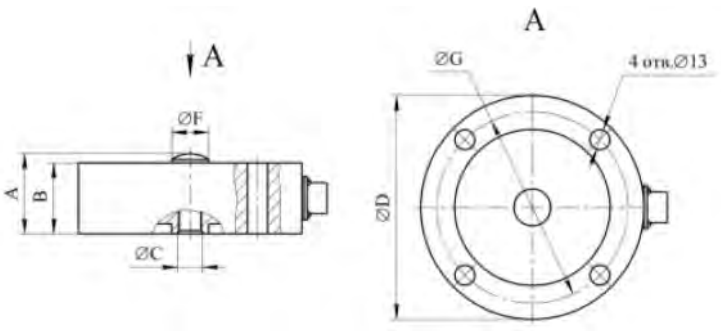

E_{max}, т	A, мм	B, мм	C, мм	D, мм	E, мм	F, мм	G, мм	Масса, кг
0,05; 0,1; 0,2; 0,5; 1,0; 2,0	52	46	M16x1,5	145	13	24	124	4,5
5,0	60	50	M27x1,5	165	13	40	148	5,8
10,0	70	60	M27x1,5	185	13	40	148	6,5

Схемы подключения

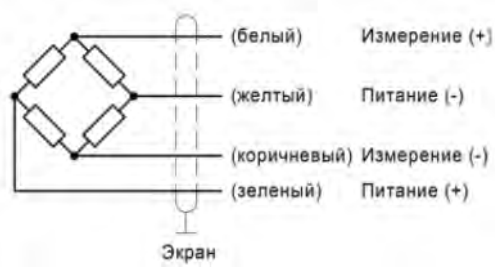

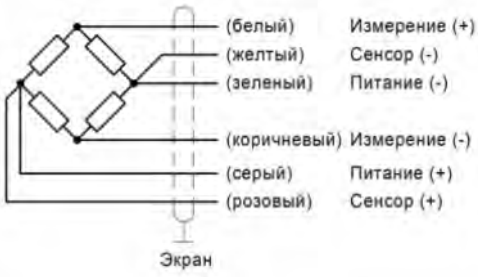

ДАТЧИК ВЕСОИЗМЕРИТЕЛЬНЫЙ

ТЕМ-9035

УФГИ 404176.035

ОБОРУДОВАНИЕ К ВЕСОВОЙ ТЕХНИКЕ

Основные метрологические характеристики

Класс точности по ГОСТ 8.631-2013	С3
Максимальное число поверочных интервалов, nmax = Emax /v	3000
Максимальная нагрузка, E_{max}, т	0,05; 0,1; 0,2; 0,5; 1,0; 2,0; 5,0; 10,0
Минимальная нагрузка, E_{min}, т	0
Минимальный поверочный интервал, v_{min}, кг	v/2
Доля от пределов допускаемой погрешности весов, pLC	0,7
Значение поверочного интервала v, кг	E_{max}/n_{max}
Номинальный выходной сигнал, мВ/В	1,5
Значение входного сопротивления датчиков, Ом	380 ± 5,0
Значение выходного сопротивления датчиков, Ом	352 ± 2,0
Предельные значения температуры, °С	от – 30 до + 50
Обозначение по влажности	СН

Основные технические характеристики

Максимальная нагрузка, E_{max}, т	0,05; 0,1; 0,2; 0,5; 1,0; 2,0	5,0	10,0
Габаритные размеры средства измерений, мм, не более:			
- высота	52	60	70
- диаметр	145	165	165
Масса, кг, не более	4,5	5,8	6,5
Напряжение питания, В, не более	12		
Средний срок службы, лет	10		

Пределы допускаемых погрешностей датчиков различных модификаций

до 500v включ.	± 0,35v
св. 500v до 2000v включ.	± 0,70v
св. 2000v	± 1,05v

ДАТЧИК ВЕСОИЗМЕРИТЕЛЬНЫЙ

ТЕМ-254

УФГИ.404176.040

ОБОРУДОВАНИЕ
К ВЕСОВОЙ ТЕХНИКЕ

Предназначен для измерения и преобразования воздействующей на датчик силы тяжести взвешиваемого объекта в аналоговый нормированный электрический измерительный сигнал.

ОБЛАСТЬ ПРИМЕНЕНИЯ:

Датчик предназначен для комплектации весов автомобильных, вагонных, бункерных и т.д.

- ☑ **РОССИЙСКИЙ АНАЛОГ ИМПОРТНЫХ ТЕНЗОМЕТРИЧЕСКИХ ДАТЧИКОВ :**
  - RTN (ПРОИЗВОДСТВО НВМ)
  - NHS (ПРОИЗВОДСТВО KELI) С ЧИСЛОМ ДЕЛЕНИЙ 3000
- ☑ ПЫЛЕ- И ВЛАГОЗАЩИЩЕННОЕ ИСПОЛНЕНИЕ
- ☑ УСТОЙЧИВОСТЬ К ЩЕЛОЧНОЙ И КИСЛОТНОЙ СРЕДЕ

Габаритные размеры (мм)

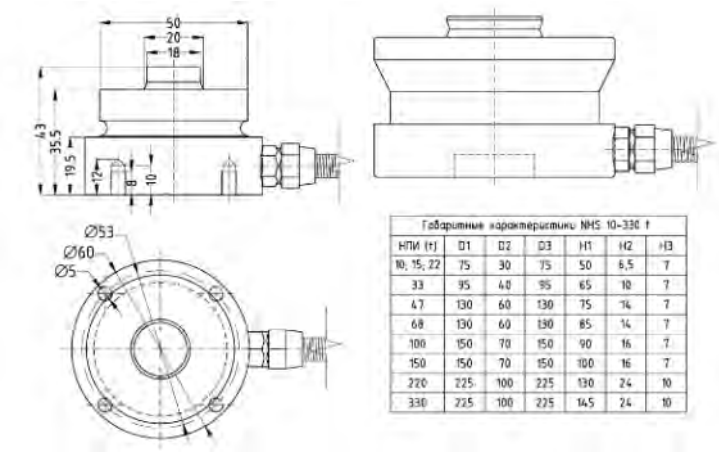

Габаритные характеристики NHS 10–330 т

НПИ (т)	D1	D2	D3	H1	H2	H3
10; 15; 22	75	30	75	50	6,5	7
33	95	40	95	65	10	7
47	130	60	130	75	14	7
68	130	60	130	85	14	7
100	150	70	150	90	16	7
150	150	70	150	100	16	7
220	225	100	225	130	24	10
330	225	100	225	145	24	10

Схема подключения

ДАТЧИК ВЕСОИЗМЕРИТЕЛЬНЫЙ

ТЕМ-254

УФГИ.404176.040

ОБОРУДОВАНИЕ К ВЕСОВОЙ ТЕХНИКЕ

Основные метрологические характеристики

Класс точности по ГОСТ 8.631-2013	С
Максимальное число поверочных интервалов, nmax = Emax / v	3000
Максимальная нагрузка, Emax, т	1;2,2; 3,3; 4,7; 10; 15; 22; 33; 47; 68; 100
Минимальная нагрузка, Emin, т	0
Минимальный поверочный интервал, min, кг	Emax /10000
Предел допустимой нагрузки (Elim), % от Emax	120
Доля от пределов допускаемой погрешности весов, pLC	0,7
Невозврат выходного сигнала при возврате к минимальной нагрузке CDR, выраженный через поверочный интервал v	±0,5
Значение поверочного интервала v, кг	Emax/3000
Невозврат выходного сигнала при возврате к минимальной нагрузке DR, выраженный через поверочный интервал v	Emax /20000

Пределы допускаемых погрешностей датчиков различных модификаций

до 500v включ.	± 0,35v
св. 500v до 2000v включ.	± 0,70v
св. 2000v	± 1,05v

Основные технические характеристики

Напряжение питания, В	от 10 до 12
Номинальный выходной сигнал, мВ/В	2,5
Значение входного сопротивления датчиков, Ом	1450±50
Значение выходного сопротивления датчиков, Ом	1405±5
Средний срок службы, лет	10
Вероятность безотказной работы за 2000 ч	0,9
Предельные значения температуры, С	от – 40 до + 50
Обозначение по влажности	СН
Класс защиты по ГОСТ 14254-2015	IP 68

ОБОРУДОВАНИЕ
К ВЕСОВОЙ ТЕХНИКЕ

ВЕСОВОЙ МОДУЛЬ

ТЕМ-255

УФГИ 404176.050

Датчик ТЕМ-255 предназначен для измерения и преобразования силы, действующей на датчик при наезде колеса движущегося транспортного средства в аналоговый измерительный сигнал.

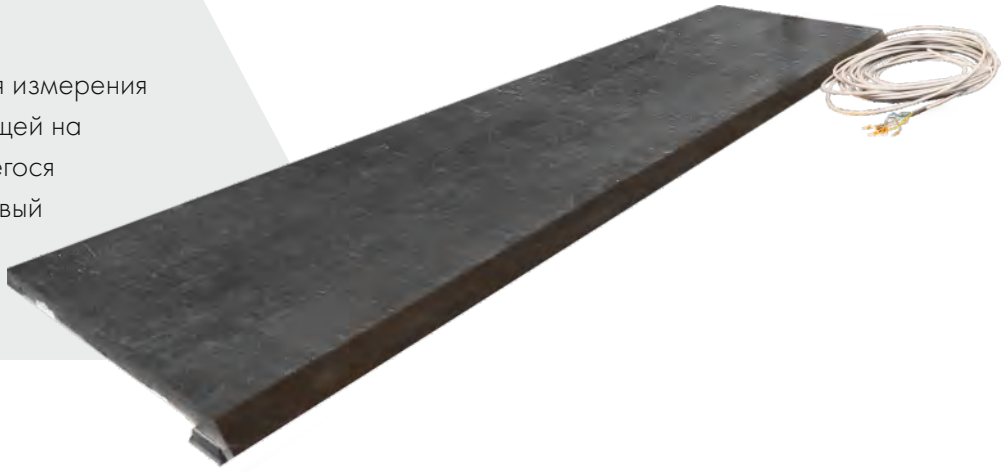

- ☑ ПОЛНЫЙ ФУНКЦИОНАЛЬНЫЙ АНАЛОГ РЯДА ИМПОРТНЫХ ДАТЧИКОВ
- ☑ КОНКУРЕНТНАЯ ЦЕНА
- ☑ ЭЛЕМЕНТ КОМПОНЕНТНОЙ БАЗЫ АПВГК

Технические характеристики

Диапазон измерения нагрузки, т	от 0 до 18
Предел допустимой нагрузки (Elim), % от Emax	120
Доля от пределов допускаемой погрешности весов, pLC	0,7
Предел допускаемой относительной погрешности, %	0,5
Номинальный выходной сигнал, мВ/В	0,35±0,05
Значение входного сопротивления датчика, Ом	4830±10
Значение выходного сопротивления датчиков, Ом	7980±10
Степень защиты по ГОСТ 14254-2015	IP 68
Предельные значения температуры, °С	от –50 до +60
Габаритные размеры средства измерений, мм, не более	
- длина	2000
- ширина	510
- высота	32
Длина кабеля, м, не менее	10
Масса, кг, не более	195
Напряжение питания, В	5
Средний срок службы, лет	10
Вероятность безотказной работы за 20000 ч	0,9

ОБОРУДОВАНИЕ
К ВЕСОВОЙ ТЕХНИКЕ

ВЕСОВОЙ МОДУЛЬ

ТЕМ-256

УФГИ 404176.060

Датчик ТЕМ-256 предназначен для измерения и преобразования силы, действующей на датчик силы тяжести, возникающей при наезде колеса движущегося транспортного средства в аналоговый измерительный сигнал.

- ☑ ПОЛНЫЙ ФУНКЦИОНАЛЬНЫЙ АНАЛОГ РЯДА ИМПОРТНЫХ ДАТЧИКОВ
- ☑ КОНКУРЕНТНАЯ ЦЕНА
- ☑ ЭЛЕМЕНТ КОМПОНЕНТНОЙ БАЗЫ АПВГК

Технические характеристики

Диапазон измерения нагрузки, т	от 0 до 5
Предел допустимой нагрузки (Elim), % от Emax	120
Доля от пределов допускаемой погрешности весов, pLC	0,7
Предел допускаемой относительной погрешности, %	0,5
Номинальный выходной сигнал, мВ/В	0,35±0,05
Значение входного сопротивления датчика, Ом	310±5
Значение выходного сопротивления датчиков, Ом	290±5
Степень защиты по ГОСТ 14254-2015	IP 68
Предельные значения температуры, °С	от –50 до +60
Габаритные размеры средства измерений, мм, не более	
- длина	2100
- ширина	85
- высота	70
Длина кабеля, м, не менее	10
Масса, кг, не более	80
Напряжение питания, В	5
Средний срок службы, лет	10
Вероятность безотказной работы за 20000 ч	0,9

ДАТЧИК ВЕСОИЗМЕРИТЕЛЬНЫЙ

ТЕМ-258

УФГИ 404176.100

ОБОРУДОВАНИЕ
К ВЕСОВОЙ ТЕХНИКЕ

Предназначен для измерений и преобразований воздействующей на датчик силы тяжести, возникающей при наезде колеса движущегося вагона, в аналоговый измерительный сигнал

- ☑ **РОССИЙСКИЙ АНАЛОГ ИМПОРТНЫХ ТЕНЗОМЕТРИЧЕСКИХ ДАТЧИКОВ :**
  - ДАТЧИК YBSCP (ПРОИЗВОДСТВО KELI)
  - ДАТЧИК C2 (ПРОИЗВОДСТВО HBM)
- ☑ КОНКУРЕНТНАЯ ЦЕНА
- ☑ ПЫЛЕ- И ВЛАГОЗАЩИЩЕННОЕ ИСПОЛНЕНИЕ
- ☑ УСТОЙЧИВОСТЬ К ЩЕЛОЧНОЙ И КИСЛОТНОЙ СРЕДЕ

Габаритные размеры (мм)

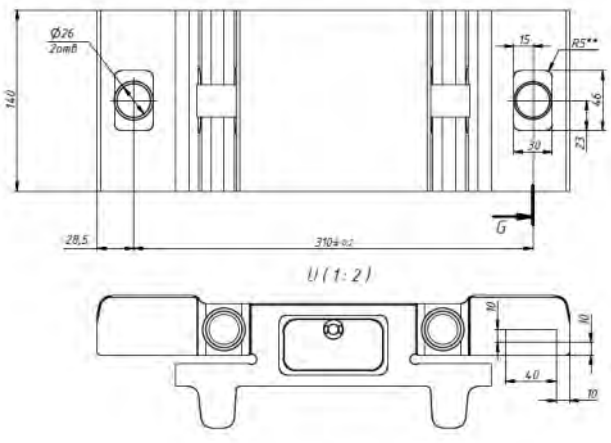

Схема подключения

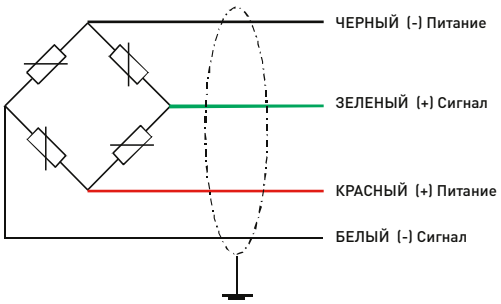

ДАТЧИК ВЕСОИЗМЕРИТЕЛЬНЫЙ

ТЕМ-258

УФГИ 404176.100

ОБОРУДОВАНИЕ
К ВЕСОВОЙ ТЕХНИКЕ

Основные метрологические характеристики

Наибольший предел измерения (НПИ), т	16
Предельно допустимая нагрузка, % от НПИ	150
Разрушающая нагрузка, % от НПИ	300
Чувствительность, мВ/В	2±0,010
Предел допускаемой относительной погрешности, %	0,1
Доля от пределов допускаемой погрешности весов, pLC	0,7
Баланс ноля, %	1
Номинальный выходной сигнал, мВ/В	2,0
Значение входного сопротивления датчика, Ом	750±10
Значение выходного сопротивления датчиков, Ом	703±5
Сопротивление изоляции, Ом	≥5000
Диапазон термокомпенсации	от минус 10 до плюс 50

Основные технические характеристики

Рабочий диапазон температур, °С	от минус 40 до плюс 50
Рекомендуемое напряжение питания, В	10
Максимальное напряжение питания, В	15
Длина кабеля, м	5
Диаметр кабеля, мм	6
Класс защиты	Ip68

ДАТЧИК ВЕСОИЗМЕРИТЕЛЬНЫЙ

ТЕМ-260

УФГИ 404176.100

ОБОРУДОВАНИЕ
К ВЕСОВОЙ ТЕХНИКЕ

Предназначен для преобразования силы в измеряемую физическую величину (электрический сигнал), и применяются для измерений массы взвешиваемого объекта с учетом влияния силы тяжести и выталкивающей силы воздуха в месте измерения.

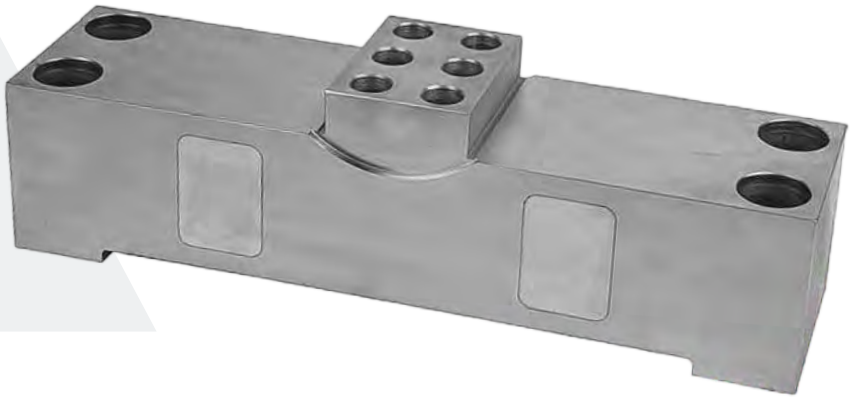

ОБЛАСТЬ ПРИМЕНЕНИЯ:

Датчик предназначен для комплектации весов автомобильных, вагонных, бункерных и т.д.

☑ **РОССИЙСКИЙ АНАЛОГ ИМПОРТНЫХ ТЕНЗОМЕТРИЧЕСКИХ ДАТЧИКОВ :**
- ДВУХОПОРНАЯ КОНСОЛЬ QSMS, QSMC (ПРОИЗВОДСТВО KELI)
- БАЛКА ВЕСОВАЯ WB (ПРОИЗВОДСТВО SCHENCK)

☑ УСТОЙЧИВОСТЬ К ЩЕЛОЧНОЙ И КИСЛОТНОЙ СРЕДЕ

☑ ПЫЛЕ- И ВЛАГОЗАЩИЩЕННОЕ ИСПОЛНЕНИЕ

Габаритные размеры (мм)

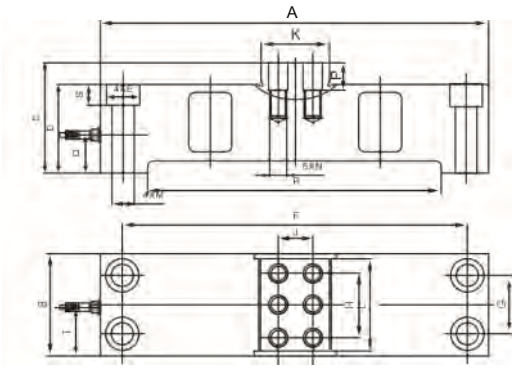

Схемы подключения

4-х проводная схема:

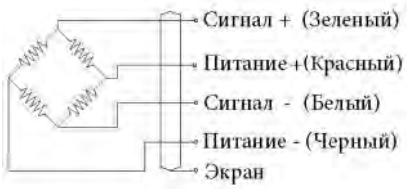

6-ти проводная схема:

Максимальная нагрузка, E$_{max}$	A	B	C	D	E	F	G	H	J	K	L	M	N	P	Q	R	S	T
50	450	120	130	105	ф38	398	68	75	40	80	110	ф26	M20 T30	32	45	340	25.5	57
100	500	140	143	118	ф44	444	80	90	44	90	130	ф30	M24 T36	38	54	370	28.5	62
150	560	160	158	133	ф48	500	94	102	44	90	150	ф33	M24 T36	38	66	410	32	69
200	620	180	175	150	ф48	560	114	110	44	90	160	ф33	M24 T40	40	75	450	32	76

ДАТЧИК ВЕСОИЗМЕРИТЕЛЬНЫЙ

ТЕМ-260

УФГИ 404176.100

ОБОРУДОВАНИЕ К ВЕСОВОЙ ТЕХНИКЕ

Основные метрологические характеристики

Класс точности по ГОСТ 8.631-2013	C
Максимальное число поверочных интервалов, nmax = Emax / v	3000
Максимальная нагрузка, Emax, т	50; 100; 150; 180; 200
Минимальная нагрузка, Emin, т	0
Минимальный поверочный интервал, $v$min, кг	Emax /10000
Предел допустимой нагрузки (Elim), % от Emax	120
Доля от пределов допускаемой погрешности весов, pLC	0,7
Невозврат выходного сигнала при возврате к минимальной нагрузке CDR, выраженный через поверочный интервал v	±0,5
Значение поверочного интервала v, кг	Emax/3000
Невозврат выходного сигнала при возврате к минимальной нагрузке DR, выраженный через поверочный интервал v	Emax /20000
Номинальный выходной сигнал, мВ/В	2,0 ± 0,003
Значение входного сопротивления датчиков, Ом	750±10
Значение выходного сопротивления датчиков, Ом	702±3

Пределы допускаемых погрешностей датчиков различных модификаций

до 500v включ.	± 0,35v
св. 500v до 2000v включ.	± 0,70v
св. 2000v	± 1,05v

Основные технические характеристики

Напряжение питания, В	от 10 до 12
Средний срок службы, лет	10
Вероятность безотказной работы за 2000 ч	0,9
Предельные значения температуры, °С	от – 50 до + 50
Обозначение по влажности	СН
Класс защиты по ГОСТ 14254-2015	IP 67

ОБОРУДОВАНИЕ
К ВЕСОВОЙ ТЕХНИКЕ

ДАТЧИК СКАТНОСТИ

ТЕМ-263

УФГИ 404176.130

Датчик предназначен для преобразования нагрузки от колёс на оси автомобиля в пропорциональные электрические сигналы с целью определения количества колёс на оси.

- ☑ УНИКАЛЬНАЯ ОТЕЧЕСТВЕННАЯ РАЗРАБОТКА
- ☑ КОНКУРЕНТНАЯ ЦЕНА
- ☑ ЭЛЕМЕНТ КОМПОНЕНТНОЙ БАЗЫ АПВГК

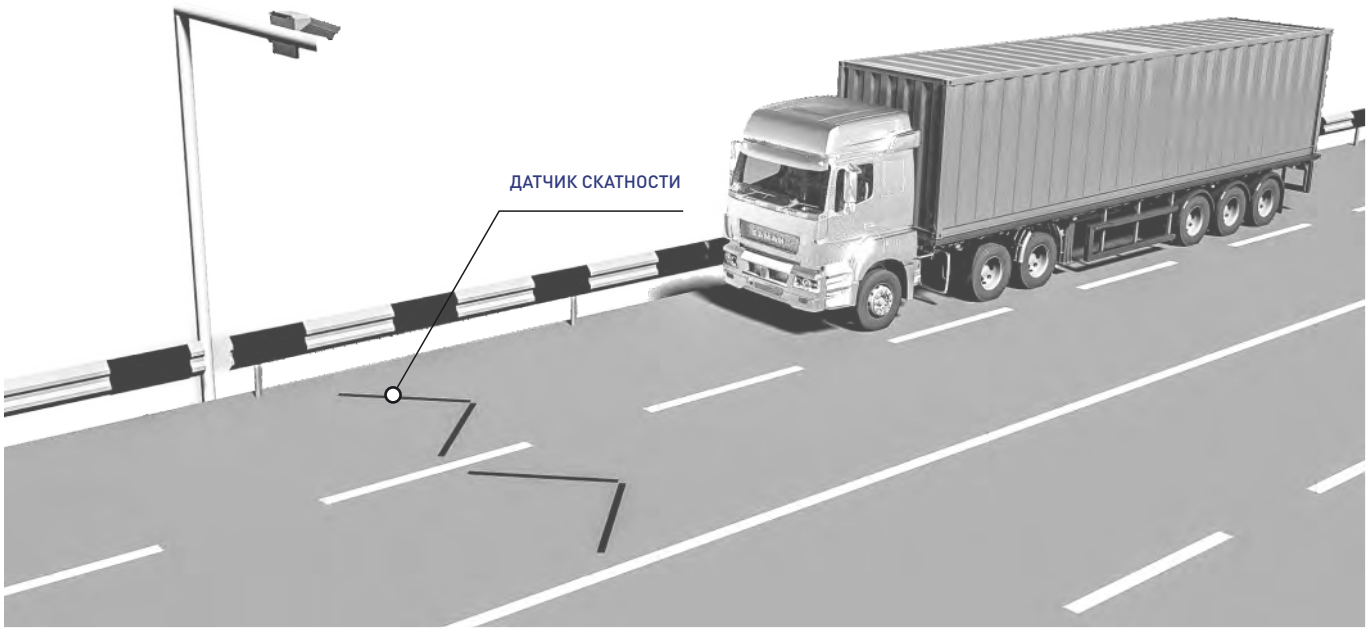

ДАТЧИК СКАТНОСТИ

ТЕМ-263

УФГИ 404176.130

ОБОРУДОВАНИЕ
К ВЕСОВОЙ ТЕХНИКЕ

Технические характеристики

Тип сенсора	Пьезо;
Емкость не менее, пФ/м	980
Диапазон температур, °С	от минус 50 до плюс 50
Средний срок службы, лет, не менее	5
Вероятность безотказной работы за 2000 ч, должна быть	0,95
Длина кабеля, м.	30

Стандартная* длина датчика, мм

2500

*Может быть изменена по запросу заказчика

Модификации датчиков скатности

Обозначение	Длина датчика скатности (L), мм
УФГИ 1801-00	2500±10
УФГИ 1801-01	2700±10
УФГИ 1801-02	3000±10
УФГИ 1801-03	2100±10
УФГИ 1801-04	2800±10
УФГИ 1801-05	1650±10
УФГИ 1801-06	2300±10

ОБОРУДОВАНИЕ
К ВЕСОВОЙ ТЕХНИКЕ

ДАТЧИК ПЕТЛЕВОЙ

ТЕМ-264

УФГИ 404176.140

Датчик петлевой предназначен для фиксации изменения индуктивности в контролируемой зоне с целью идентификации наличия в ней транспортного средства.

- ☑ УНИКАЛЬНАЯ ОТЕЧЕСТВЕННАЯ РАЗРАБОТКА
- ☑ КОНКУРЕНТНАЯ ЦЕНА
- ☑ ЭЛЕМЕНТ КОМПОНЕНТНОЙ БАЗЫ АПВГК

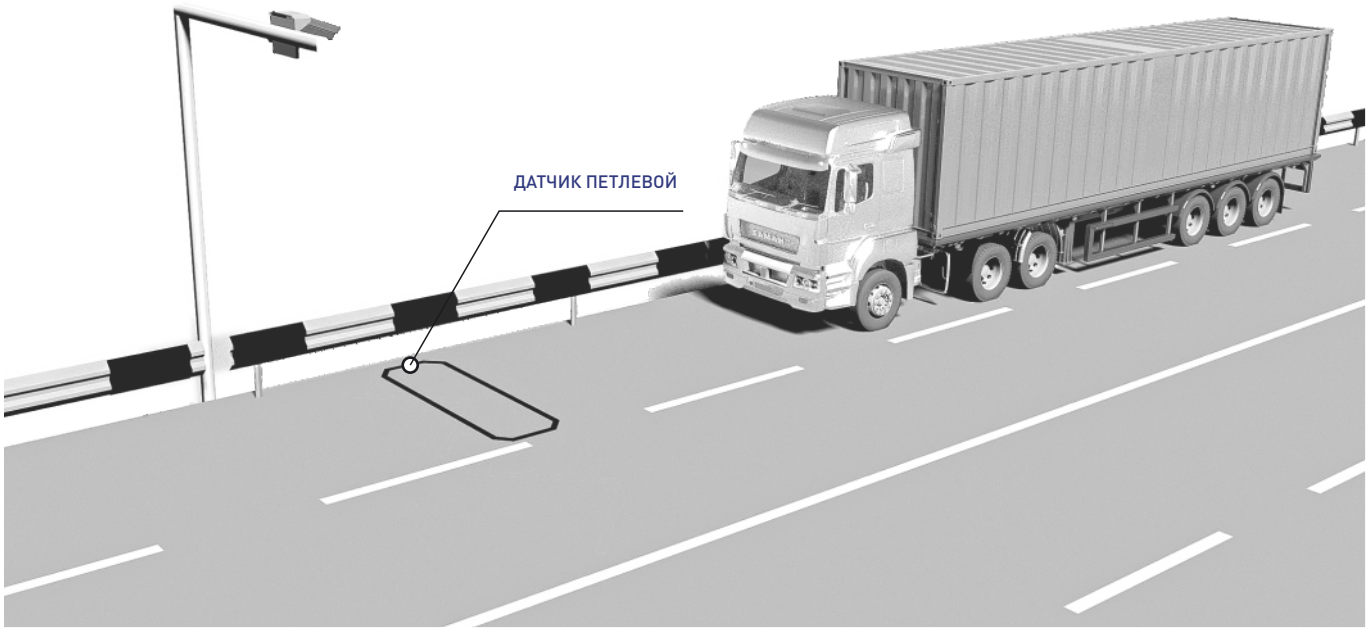

ДАТЧИК ПЕТЛЕВОЙ

ТЕМ-264

УФГИ 404176.140

ОБОРУДОВАНИЕ
К ВЕСОВОЙ ТЕХНИКЕ

Технические характеристики

Индуктивность, мкГн	100 до 150;
Активное сопротивление не более, Ом	1
Диапазон температур, °С	от минус 50 до плюс 50
Средний срок службы, лет, не менее	5
Вероятность безотказной работы за 2000 ч	0,95
Длина кабеля, м.	40

Стандартные* габаритные размеры, мм

3050 x 1500

*могут быть модифицированы по запросу заказчика

Модификации петлевых датчиков

Обозначение	Размеры, мм		
	L	B	F
УФГИ 1802-00	2300	1000	250
УФГИ 1802-01	2800	1000	250
УФГИ 1802-02	3050	1000	250
УФГИ 1802-03	3050	1500	250
УФГИ 1802-04	3000	1400	0

ДАТЧИК ВЕСОИЗМЕРИТЕЛЬНЫЙ

ТЕМ-265

УФГИ 404176.150

ОБОРУДОВАНИЕ
К ВЕСОВОЙ ТЕХНИКЕ

Предназначен для преобразования силы в измеряемую физическую величину (электрический сигнал).

ОБЛАСТЬ ПРИМЕНЕНИЯ:

Датчик предназначен для комплектации бункерных, крановых, ковшовых весов

- ☑ **РОССИЙСКИЙ АНАЛОГ ИМПОРТНЫХ ТЕНЗОМЕТРИЧЕСКИХ ДАТЧИКОВ :** - QSK-A (ПРОИЗВОДСТВО KELI)
- ☑ ПЫЛЕ- И ВЛАГОЗАЩИЩЕННОЕ ИСПОЛНЕНИЕ
- ☑ УСТОЙЧИВОСТЬ К ЩЕЛОЧНОЙ И КИСЛОТНОЙ СРЕДЕ
- ☑ КОНКУРЕНТНАЯ ЦЕНА

Технические характеристики

Класс точности по ГОСТ 8.631–2013 (OIML R 60:2000)	C
Максимальное число поверочных интервалов (n_{max})	3000
Максимальная нагрузка (E_{max}), т	10; 15; 20; 30; 40; 50; 60
Минимальный поверочный интервал (v_{min})	E_{max} / 10000
Минимальная статическая нагрузка (E_{min}), % от E_{max}	0
Предел допустимой нагрузки (E_{lim}), % от E_{max}	150
Невозврат выходного сигнала при возврате к минимальной нагрузке, выраженный через относительный параметр Z	3000
Доля от пределов допускаемой погрешности весов (pLC)	0,7

ДАТЧИК ВЕСОИЗМЕРИТЕЛЬНЫЙ

ТЕМ-271

УФГИ 404176.240

ОБОРУДОВАНИЕ
К ВЕСОВОЙ ТЕХНИКЕ

Датчики предназначены для измерений и преобразования, воздействующей на датчик силы тяжести взвешиваемого объекта, в аналоговый нормированный электрический измерительный сигнал

ОБЛАСТЬ ПРИМЕНЕНИЯ:

весы, весовые дозаторы и другие весовые устройства

- ☑ **РОССИЙСКИЙ АНАЛОГ ИМПОРТНЫХ ТЕНЗОМЕТРИЧЕСКИХ ДАТЧИКОВ :**
  - ZSEG (ПРОИЗВОДСТВО KELI)
- ☑ УСТОЙЧИВОСТЬ К ЩЕЛОЧНОЙ И КИСЛОТНОЙ СРЕДЕ
- ☑ ПЫЛЕ- И ВЛАГОЗАЩИЩЕННОЕ ИСПОЛНЕНИЕ
- ☑ КОНКУРЕНТНАЯ ЦЕНА

Габаритные размеры (мм)

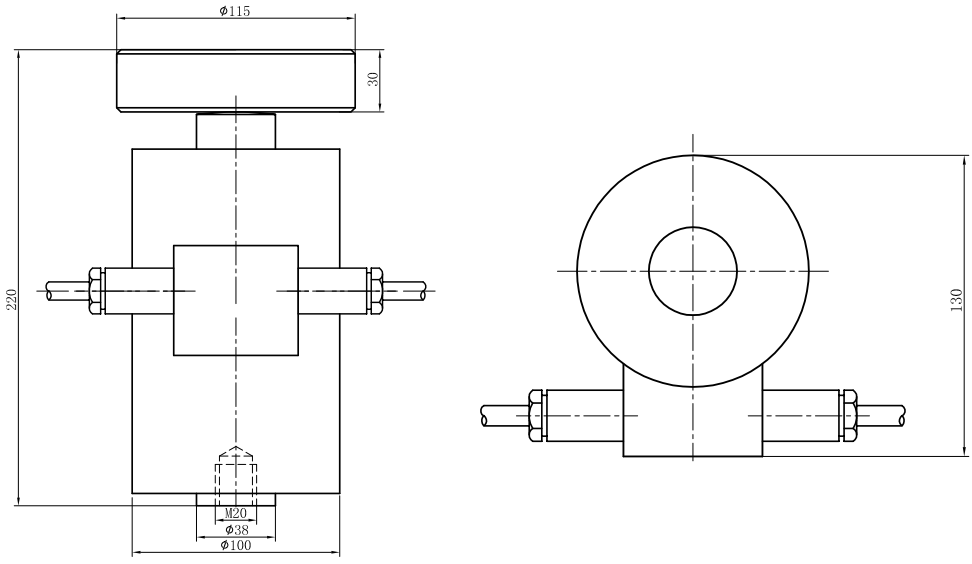

ДАТЧИК ВЕСОИЗМЕРИТЕЛЬНЫЙ

ТЕМ-271

УФГИ 404176.240

ОБОРУДОВАНИЕ К ВЕСОВОЙ ТЕХНИКЕ

Основные метрологические характеристики

	ТЕМ-271-40	ТЕМ-271-160
Максимальная нагрузка, Emax, т	40	160
Минимальная нагрузка, Emin, т	0	
Чувствительность, мВ/В	2,0±0,005	
Погрешность, % Emax	±0,05	
Ползучесть (30 мин), %Emax	±0,03	
Нулевой баланс, % Emax	±1	
Безопасное превышение допустимой нагрузки, % Emax	120	
Предельное превышение допустимой нагрузки, % Emax	150	

Основные технические характеристики

	ТЕМ-271-40	ТЕМ-271-160
Входное сопротивление, Ом	400±20	
Выходное сопротивление, Ом	352±5	352±3
Сопротивление изоляции, МОм	≥5000	
Диапазон рабочих температур, °С	от -30 до +70	
Рекомендуемое напряжение, В	от 10 до 12	
Максимальное напряжение, В	15	
Класс защиты	Ip67	Ip68
Материал	Легированная сталь	
Габаритные размеры, не более, мм:		
- высота	220	220
- длина	130	165
- ширина	100	165
Кабель:		
- длина, м	14	12
- диаметр, мм	6	8

ОБОРУДОВАНИЕ
К ВЕСОВОЙ ТЕХНИКЕ

ДАТЧИК ВЕСОИЗМЕРИТЕЛЬНЫЙ

ТЕМ-272

УФГИ 404176.250

Датчики предназначены для измерений и преобразования, воздействующей на датчик силы тяжести взвешиваемого объекта, в аналоговый нормированный электрический измерительный сигнал

ОБЛАСТЬ ПРИМЕНЕНИЯ:
весы, весовые дозаторы и другие весовые устройства

- ☑ **РОССИЙСКИЙ АНАЛОГ ИМПОРТНЫХ ТЕНЗОМЕТРИЧЕСКИХ ДАТЧИКОВ :** - HSX (ПРОИЗВОДСТВО KELI)
- ☑ УСТОЙЧИВОСТЬ К ЩЕЛОЧНОЙ И КИСЛОТНОЙ СРЕДЕ
- ☑ ПЫЛЕ- И ВЛАГОЗАЩИЩЕННОЕ ИСПОЛНЕНИЕ
- ☑ КОНКУРЕНТНАЯ ЦЕНА

Основные метрологические характеристики

Класс точности по ГОСТ 8.631-2013	C
Максимальное число поверочных интервалов, nmax = Emax /v	3000
Максимальная нагрузка, Emax, кг	50; 75; 100; 150; 200; 250; 300; 500
Минимальная нагрузка, Emin, кг	0
Минимальный поверочный интервал, $v$min, кг	Emax /10000
Предел допустимой нагрузки (Elim), % от Emax	120
Доля от пределов допускаемой погрешности весов, pLC	0,7
Невозврат выходного сигнала при возврате к минимальной нагрузке CDR, выраженный через поверочный интервал v	±0,5
Значение поверочного интервала v, кг	Emax/3000

Основные технические характеристики

Номинальный выходной сигнал, мВ/В	2.0±0,002
Значение входного сопротивления датчиков, Ом	404±20
Значение выходного сопротивления датчиков, Ом	350±3
Напряжение питания, В	от 10 до 12
Средний срок службы, лет	10
Вероятность безотказной работы за 2000 ч	0,9
Предельные значения температуры, °С	от – 40 до + 40
Обозначение по влажности	СН
Класс защиты по ГОСТ 14254-2015	IP 68
Габаритные размеры, мм, не более	
- высота	45
- ширина	45
- длина	168

ДАТЧИК ВЕСОИЗМЕРИТЕЛЬНЫЙ

ТЕМ-274

УФГИ.404176.270

ОБОРУДОВАНИЕ
К ВЕСОВОЙ ТЕХНИКЕ

Предназначен для преобразования силы в измеряемую физическую величину (электрический сигнал), и применяются для измерений массы взвешиваемого объекта с учетом влияния силы тяжести и выталкивающей силы воздуха в месте измерения.

ОБЛАСТЬ ПРИМЕНЕНИЯ:

Датчик предназначен для комплектации передвижных весов, для взвешивания на роликовом столе и весов для перекачки, силосных и бункерных весах, крановых весах

- ☑ **РОССИЙСКИЙ АНАЛОГ ИМПОРТНЫХ ТЕНЗОМЕТРИЧЕСКИХ ДАТЧИКОВ :**
  - БАЛКА-ОСЬ QSCE (ПРОИЗВОДСТВО KELI),
  - ВЕСОВАЯ БАЛКА DWR (ПРОИЗВОДСТВО SCHENCK)
- ☑ ВОЗМОЖЕН ОТДЕЛЬНЫЙ МОНТАЖ ВЕСОВОЙ БАЛКИ И СОЕДИНИТЕЛЬНОГО КАБЕЛЯ
- ☑ ВЫСОКАЯ СТАБИЛЬНОСТЬ
- ☑ ПРОСТАЯ И УДОБНАЯ УСТАНОВКА ПУТЕМ ПРЯМОГО ПРИСОЕДИНЕНИЯ К КОНСТРУКЦИИ БЕЗ ПОДВИЖНЫХ ЧАСТЕЙ
- ☑ НЕТ НЕОБХОДИМОСТИ В ДОПОЛНИТЕЛЬНЫХ ТЯГАХ И ФИКСАТОРАХ
- ☑ ВЫСОКАЯ СТЕПЕНЬ ПОВТОРЯЕМОСТИ

Габаритные размеры (мм)

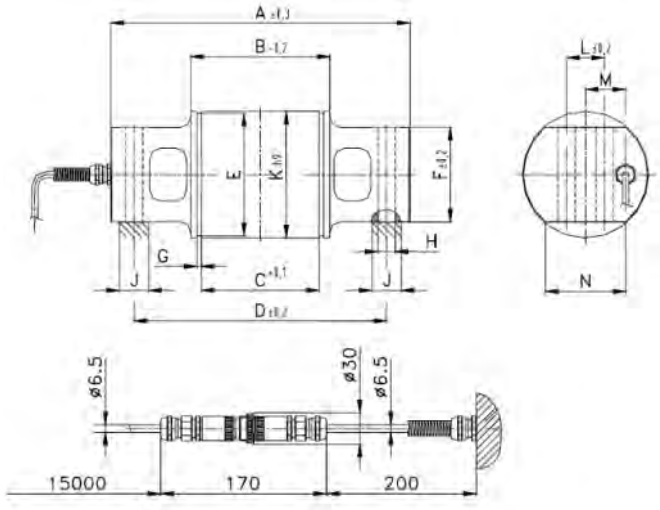

Схема подключения

4-х проводная схема:

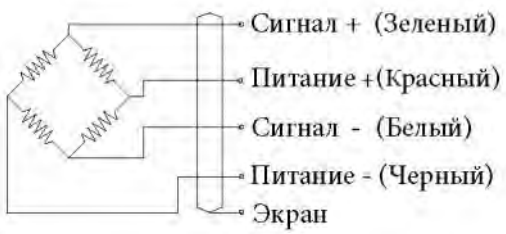

ДАТЧИК ВЕСОИЗМЕРИТЕЛЬНЫЙ

ТЕМ-274

УФГИ.404176.270

ОБОРУДОВАНИЕ К ВЕСОВОЙ ТЕХНИКЕ

Основные метрологические характеристики

Класс точности по ГОСТ 8.631-2013	C
Максимальное число поверочных интервалов, nmax = Emax /v	3000
Максимальная нагрузка, Emax, т	50; 60; 70
Минимальная нагрузка, Emin, т	0
Минимальный поверочный интервал, $v$min, кг	Emax /10000
Предел допустимой нагрузки (Elim), % от Emax	200
Доля от пределов допускаемой погрешности весов, pLC	0,7
Значение поверочного интервала v, кг	Emax/3000
Номинальный выходной сигнал, мВ/В	3,0 ± 0,01
Значение входного сопротивления датчиков, Ом	800±80
Значение выходного сопротивления датчиков, Ом	705±5

Пределы допускаемых погрешностей датчиков различных модификаций

до 500v включ.	± 0,35v
св. 500v до 2000v включ.	± 0,70v
св. 2000v	± 1,05v

Основные технические характеристики

Напряжение питания, В	от 10 до 12
Средний срок службы, лет	10
Вероятность безотказной работы за 2000 ч	0,9
Предельные значения температуры, °С	от – 10 до + 80
Обозначение по влажности	СН
Класс защиты по ГОСТ 14254-2015	IP 67

Габаритные размеры датчиков различных модификаций

Максимальная нагрузка, Emax, т	Габаритные размеры датчика, мм, не более			Масса, кг, не более
	Длина	Ширина	Высота	
50	450	120	130	14
60	500	140	143	17
70	560	160	158	22

ДАТЧИК ВЕСОИЗМЕРИТЕЛЬНЫЙ

ТЕМ-275

УФГИ.404176.280

ОБОРУДОВАНИЕ
К ВЕСОВОЙ ТЕХНИКЕ

Предназначен для преобразования силы в измеряемую физическую величину (электрический сигнал), и применяются для измерений массы взвешиваемого объекта с учетом влияния силы тяжести и выталкивающей силы воздуха в месте измерения.

ОБЛАСТЬ ПРИМЕНЕНИЯ:

Датчик предназначен для комплектации весов автомобильных, вагонных, бункерных и т.д.

- ☑ **РОССИЙСКИЙ АНАЛОГ ИМПОРТНЫХ ТЕНЗОМЕТРИЧЕСКИХ ДАТЧИКОВ :**
  - ДАТЧИК YBSCP (ПРОИЗВОДСТВО KELI)
  - ДАТЧИК C2 (ПРОИЗВОДСТВО HBM)
- ☑ ПЫЛЕ- И ВЛАГОЗАЩИЩЕННОЕ ИСПОЛНЕНИЕ
- ☑ УСТОЙЧИВОСТЬ К ЩЕЛОЧНОЙ И КИСЛОТНОЙ СРЕДЕ
- ☑ КОНКУРЕНТНАЯ ЦЕНА

Габаритные размеры (мм)

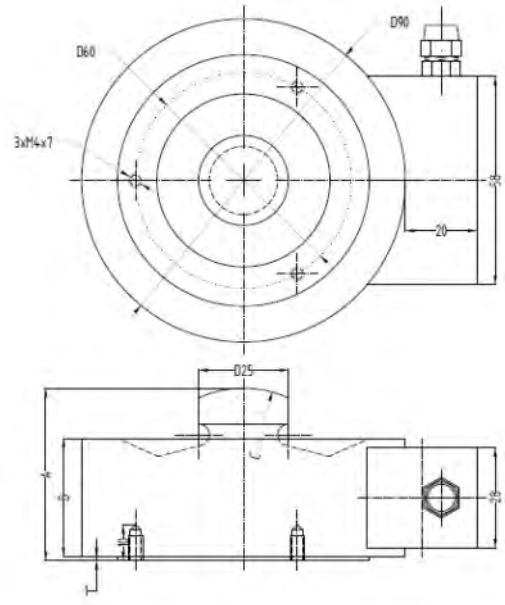

Габаритные характеристики, мм			
НПИ (т)	A	B	гС
1	48	33	30
2	48	33	60
5	48	35	60
10	53	40	80

Схема подключения

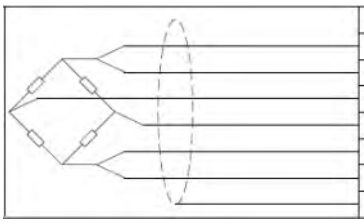

Контакт	Назначение	Цвет
+EXC	+ Питание	Красный
+SEN	+ Компенсация	Синий
+SIG	+Сигнал	Зеленый
-SIG	-Сигнал	Белый
-SEN	-Компенсация	Желтый
-EXC	-Питание	Черный
SHIELD	Экранирование	-

ДАТЧИК ВЕСОИЗМЕРИТЕЛЬНЫЙ

ТЕМ-275

УФГИ.404176.280

ОБОРУДОВАНИЕ К ВЕСОВОЙ ТЕХНИКЕ

Основные метрологические характеристики

Класс точности по ГОСТ 8.631-2013	С
Максимальное число поверочных интервалов, nmax = Emax /v	3000
Максимальная нагрузка, Emax, т	1; 2; 3; 5; 10
Минимальная нагрузка, Emin, т	0
Минимальный поверочный интервал, $v$min, кг	Emax /10000
Предел допустимой нагрузки (Elim), % от Emax	150
Доля от пределов допускаемой погрешности весов, pLC	0,7
Невозврат выходного сигнала при возврате к минимальной нагрузке Cdr, выраженный через поверочный интервал v	±0,5
Значение поверочного интервала v, кг	Emax/3000
Номинальный выходной сигнал, мВ/В	2,0 ± 0,005
Значение входного сопротивления датчиков, Ом	400±20
Значение выходного сопротивления датчиков, Ом	352±3

Пределы допускаемых погрешностей датчиков различных модификаций

до 500v включ.	± 0,35v
св. 500v до 2000v включ.	± 0,70v
св. 2000v	± 1,05v

Основные технические характеристики

Напряжение питания, В	от 10 до 12
Средний срок службы, лет	10
Вероятность безотказной работы за 2000 ч	0,9
Предельные значения температуры, °С	от – 40 до + 40
Обозначение по влажности	СН
Класс защиты по ГОСТ 14254-2015	IP 68

Габаритные размеры датчиков различных модификаций

Максимальная нагрузка, Emax, т	Габаритные размеры датчика, мм, не более	
	Диаметр	Высота
1; 2; 3; 5;	90	48
10	90	53

Для подключения к вторичным преобразователям датчики изготавливаются с кабельным выводом.

Кабель длиной не менее 6 м и диаметром 6 мм.

ОБОРУДОВАНИЕ
К ВЕСОВОЙ ТЕХНИКЕ

ДАТЧИК ВЕСОИЗМЕРИТЕЛЬНЫЙ

ТЕМ-276

УФГИ.404176.290

Предназначен для преобразования силы в измеряемую физическую величину (электрический сигнал), и применяются для измерений массы взвешиваемого объекта с учетом влияния силы тяжести и выталкивающей силы воздуха в месте измерения.

ОБЛАСТЬ ПРИМЕНЕНИЯ:

Датчик предназначен для комплектации весов платформенных, бункерных, дозаторов и т.д.

- ☑ РОССИЙСКИЙ АНАЛОГ ИМПОРТНЫХ ТЕНЗОМЕТРИЧЕСКИХ ДАТЧИКОВ
- ☑ ПЫЛЕ- И ВЛАГОЗАЩИЩЕННОЕ ИСПОЛНЕНИЕ
- ☑ УСТОЙЧИВОСТЬ К ЩЕЛОЧНОЙ И КИСЛОТНОЙ СРЕДЕ
- ☑ КОНКУРЕНТНАЯ ЦЕНА

Габаритные размеры (мм)

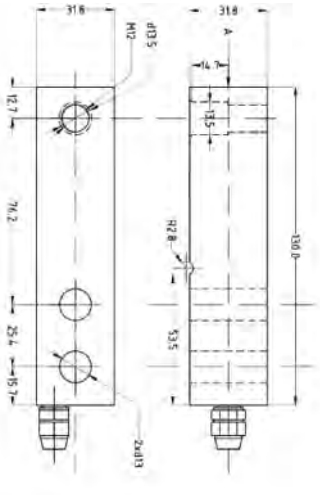

100-300 кг

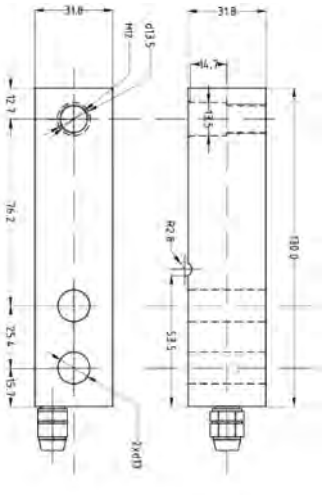

500-2500 кг

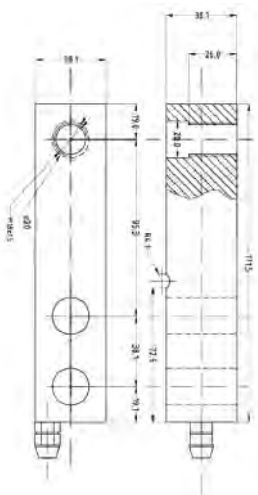

3500 кг

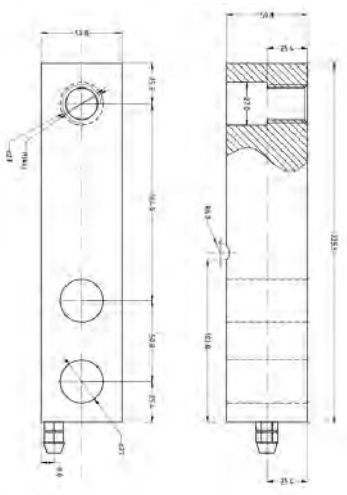

7500-10000 кг

ДАТЧИК ВЕСОИЗМЕРИТЕЛЬНЫЙ

ТЕМ-276

УФГИ.404176.290

ОБОРУДОВАНИЕ К ВЕСОВОЙ ТЕХНИКЕ

Основные метрологические характеристики

Класс точности по ГОСТ 8.631-2013	C
Максимальное число поверочных интервалов, nmax = Emax /v	3000, 4000 или 5000
Максимальная нагрузка, Emax, кг	100; 150; 200; 250; 300; 500; 750; 1000; 1500; 2000; 2500; 3000; 3500; 5000; 7500; 10000
Минимальная нагрузка, Emin, т	0
Минимальный поверочный интервал, $v$min, кг	Emax /10000
Предел допустимой нагрузки (Elim), % от Emax	150
Доля от пределов допускаемой погрешности весов, pLC	0,7
Невозврат выходного сигнала при возврате к минимальной нагрузке, выраженный через относительный параметр Z	3000; 4000; 5000 или 6000
Значение поверочного интервала v, кг	Emax/3000

Пределы допускаемых погрешностей датчиков различных модификаций

до 500v включ.	± 0,35v
св. 500v до 2000v включ.	± 0,70v
св. 2000v	± 1,05v

Основные технические характеристики

Напряжение питания, В	от 10 до 12
Средний срок службы, лет	10
Вероятность безотказной работы за 2000 ч	0,9
Номинальный выходной сигнал, мВ/В	
- датчиков с Emax от 100 кг до 300 кг включительно;	2,0 ± 0,002
- датчиков с Emax от 500 кг до 10 т включительно	3,0 ± 0,003
Значение входного сопротивления датчиков, Ом	400±20
Значение выходного сопротивления датчиков, Ом	352±3
Предельные значения температуры, °С	от – 40 до + 40
Обозначение по влажности	СН
Класс защиты по ГОСТ 14254-2015	IP 68

Габаритные размеры датчиков различных модификаций

Максимальная нагрузка, Emax, кг	Габаритные размеры датчика, мм, не более		
	Высота	Ширина	Длина
100; 150; 200; 250; 300; 500; 750; 1000; 1500; 2000; 2500	38,1	38,1	130,0
3000; 3500	38,1	38,1	171,5
5000; 7500; 10000	50,8	50,8	225,5

ДАТЧИК ВЕСОИЗМЕРИТЕЛЬНЫЙ

ТЕМ-277

УФГИ 404176.300

ОБОРУДОВАНИЕ
К ВЕСОВОЙ ТЕХНИКЕ

Датчики предназначены для измерений и преобразования, воздействующей на датчик силы тяжести взвешиваемого объекта, в аналоговый нормированный электрический измерительный сигнал

ОБЛАСТЬ ПРИМЕНЕНИЯ:

Датчик предназначен для комплектации весов автомобильных, вагонных и т.д.

- ☑ **РОССИЙСКИЙ АНАЛОГ ИМПОРТНЫХ ТЕНЗОМЕТРИЧЕСКИХ ДАТЧИКОВ :**
  - ДАТЧИК YBSCP (ПРОИЗВОДСТВО KELI)
  - ДАТЧИК C2 (ПРОИЗВОДСТВО HBM)
- ☑ ПЫЛЕ- И ВЛАГОЗАЩИЩЕННОЕ ИСПОЛНЕНИЕ
- ☑ УСТОЙЧИВОСТЬ К ЩЕЛОЧНОЙ И КИСЛОТНОЙ СРЕДЕ
- ☑ КОНКУРЕНТНАЯ ЦЕНА

Габаритные размеры (мм)

MAX	A	B	C	D	E	F	G	H	I
10, 20, 25, 30т	194	150	45,4	84	107	51	51	250	12
50т	254	190	45,4	100	135	37	65	300	22

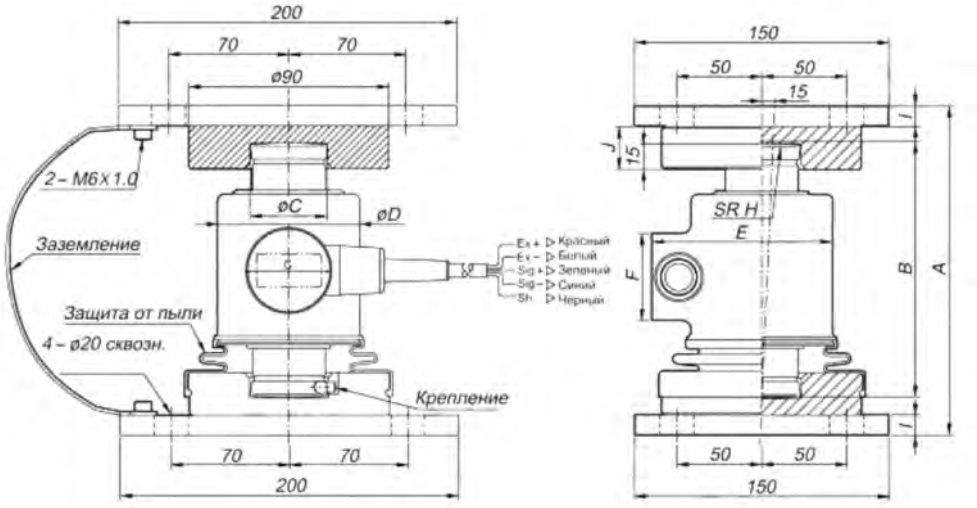

ДАТЧИК ВЕСОИЗМЕРИТЕЛЬНЫЙ

ТЕМ-277

УФГИ 404176.300

ОБОРУДОВАНИЕ К ВЕСОВОЙ ТЕХНИКЕ

Основные метрологические характеристики

Класс точности по ГОСТ 8.631-2013	С
Максимальное число поверочных интервалов, nmax = Emax /v	3000 или 4000
Максимальная нагрузка, Emax, кг	10; 20; 25; 30; 50
Минимальная нагрузка, Emin, т	0
Минимальный поверочный интервал, $v$min, кг	Класс точности С3: Emax /6000 Класс точности С4: Emax /10000
Предел допустимой нагрузки (Elim), % от Emax	150
Доля от пределов допускаемой погрешности весов, pLC	0,7
Значение поверочного интервала v, кг	Emax/ nmax

Пределы допускаемых погрешностей датчиков различных модификаций

до 500v включ.	± 0,35v
св. 500v до 2000v включ.	± 0,70v
св. 2000v	± 1,05v

Основные технические характеристики

Номинальный выходной сигнал, мВ/В	2,0
Значение входного сопротивления датчиков, Ом (в зависимости от исполнения)	350 ± 3,5 или 1000 ± 10
Значение выходного сопротивления датчиков, Ом (В зависимости от исполнения)	350 ± 3,5 или 1000 ± 10
Напряжение питания, В	от 10 до 15
Средний срок службы, лет	10
Вероятность безотказной работы за 2000 ч	0,9
Предельные значения температуры, С	от – 40 до + 50
Обозначение по влажности	СН
Класс защиты по ГОСТ 14254-2015	IP 68

ДАТЧИК ВЕСОИЗМЕРИТЕЛЬНЫЙ

ТЕМ-279

УФГИ 404176.320

ОБОРУДОВАНИЕ
К ВЕСОВОЙ ТЕХНИКЕ

Датчики предназначены для измерений и преобразования, воздействующей на датчик силы тяжести взвешиваемого объекта, в аналоговый нормированный электрический измерительный сигнал

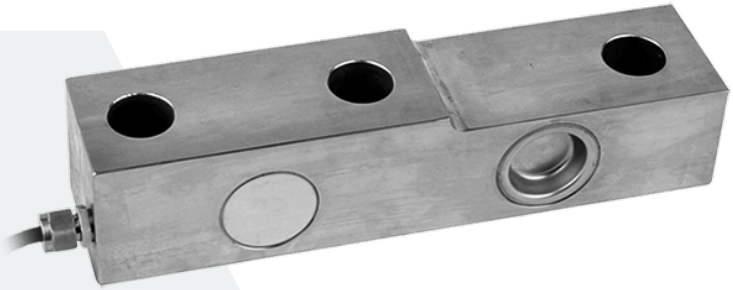

ОБЛАСТЬ ПРИМЕНЕНИЯ:

Датчик предназначен для весов бункерных, конвейерных, автомобильных для поосного взвешивания, для систем дозирования, для весовдля взвешивания животных, платформенных на 1-ом или 4-ех датчиках.

☑ **РОССИЙСКИЙ АНАЛОГ ИМПОРТНЫХ ТЕНЗОМЕТРИЧЕСКИХ ДАТЧИКОВ :**
- HLC(ПРОИЗВОДСТВО HBM)
- SQB (ПРОИЗВОДСТВО KELI)
- BSA (ПРОИЗВОДСТВО CAS)
- SB (ПРОИЗВОДСТВО KELI)
- HM8 (ПРОИЗВОДСТВО ZEMIC)

☑ УСТОЙЧИВОСТЬ К ЩЕЛОЧНОЙ И КИСЛОТНОЙ СРЕДЕ

☑ ПЫЛЕ- И ВЛАГОЗАЩИЩЕННОЕ ИСПОЛНЕНИЕ

☑ КОНКУРЕНТНАЯ ЦЕНА

Габаритные размеры (мм)

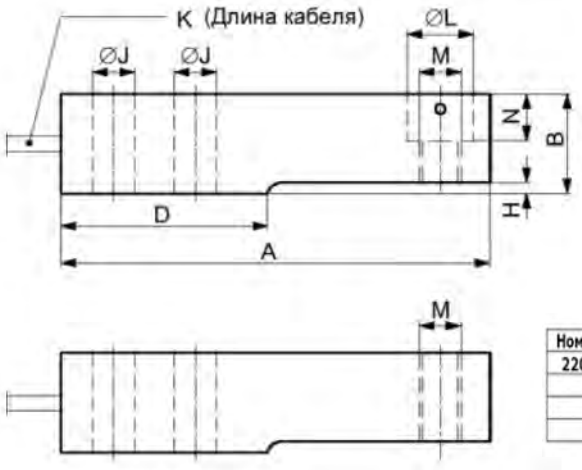

Ном. Нагрузка (E_{max})	A	B	C	D	E	F	G	H	J	K	ØL	M	N	P
220 кг/550 кг/1.1т	133.4	30.2	30.7	57.7	15.4	76.2	25.4	1.7	13	3 м	20.6	M12	14.2	12
1.76 т	133.4	30.2	30.7	57.7	15.4	76.2	25.4	1.7	13	3 м	20.6	M12	14.2	12
2.2 т	171.5	36.5	36.8	76.2	19.1	95.3	38.1	2.5	20.5	6 м	30.2	M20	17.0	12
4.4 т	171.5	42.9	42.9	76.2	19.1	95.3	38.1	2.5	20.5	6 м	30.2	M20	20.1	12

ДАТЧИК ВЕСОИЗМЕРИТЕЛЬНЫЙ

ТЕМ-279

УФГИ 404176.320

ОБОРУДОВАНИЕ К ВЕСОВОЙ ТЕХНИКЕ

Основные метрологические характеристики

Класс точности по ГОСТ 8.631-2013	С
Максимальное число поверочных интервалов, nmax = Emax /v	3000
Максимальная нагрузка, Emax, кг	0,22; 0.55; 1,1; 1,76; 2,2; 4,4
Минимальная нагрузка, Emin, т	0
Минимальный поверочный интервал, $v$min, кг	Emax /10000
Относительный невозврат выходного сигнала при возврате к минимальной нагрузке (Z)	7500
Предел допустимой нагрузки (Elim), % от Emax	150
Доля от пределов допускаемой погрешности весов, pLC	0,7
Невозврат выходного сигнала при возврате к минимальной нагрузке C_{DR}, выраженный через поверочный интервал v	±0,5
Значение поверочного интервала v, кг	Emax/3000

Пределы допускаемых погрешностей датчиков различных модификаций

до 500v включ.	± 0,35v
св. 500v до 2000v включ.	± 0,70v
св. 2000v	± 1,05v

Основные технические характеристики

Номинальный выходной сигнал, мВ/В	2
Значение входного сопротивления датчиков, Ом	от 350 до 480
Значение выходного сопротивления датчиков, Ом	350±2
Напряжение питания, В	от 10 до 12
Средний срок службы, лет	10
Вероятность безотказной работы за 2000 ч	0,9
Предельные значения температуры, С	от – 10 до + 40
Обозначение по влажности	СН
Класс защиты по ГОСТ 14254-2015	IP 68

ОБОРУДОВАНИЕ
К ВЕСОВОЙ ТЕХНИКЕ

ДАТЧИК ВЕСОИЗМЕРИТЕЛЬНЫЙ

ТЕМ-287

УФГИ 404176.400

Предназначены для поосного взвешивания в движении порожних и груженых вагонов в составе поезда без расцепки и/или поездов в целом с сухими сыпучими, твёрдыми, а также жидкими грузами.

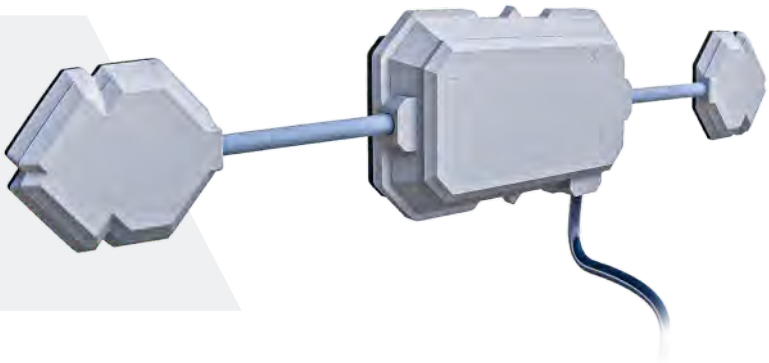

- ☑ МОНТАЖ ПУТЕМ ХОЛОДНОЙ НАКЛЕЙКИ БЕЗ МЕХАНИЧЕСКОГО ВМЕШАТЕЛЬСТВА В ДЕЙСТВУЮЩИЙ РЕЛЬСОВЫЙ ПУТЬ
- ☑ УСТАНОВКА НА БЕССТЫКОВОЙ ПУТЬ
- ☑ ПЫЛЕ- И ВЛАГОЗАЩИЩЕННОЕ ИСПОЛНЕНИЕ
- ☑ МИНИМАЛЬНЫЕ СРОКИ МОНТАЖА

Габаритные размеры (мм)

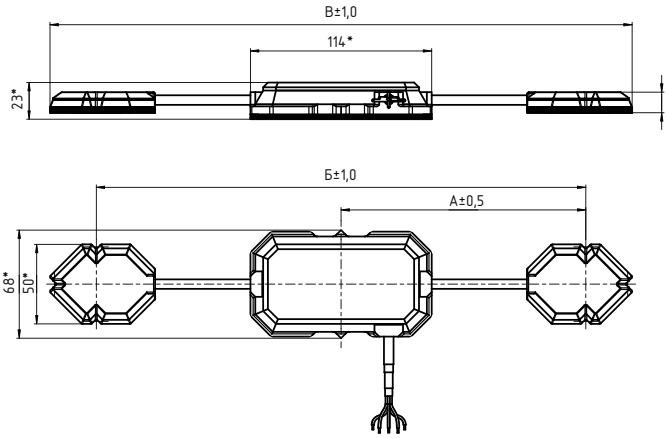

Исполнение	А, мм	Б, мм	В, мм
УФГИ 404176.400-00 СБ	120	240	300
УФГИ 404176.400-01 СБ	180	360	420
УФГИ 404176.400-02СБ	240	480	540

ДАТЧИК ВЕСОИЗМЕРИТЕЛЬНЫЙ

ТЕМ-287

УФГИ 404176.400

ОБОРУДОВАНИЕ К ВЕСОВОЙ ТЕХНИКЕ

Основные особенности

Максимальная нагрузка (Max), т	200
Минимальная нагрузка (Min), т	10
Цена деления весов, кг	50
Класс точности	
— для вагона	2
— для состава в целом	2
Скорость движения состава при взвешивании, км/ч	от 2 до 10
Транзитная скорость проезда для весов	не ограничена
Направление движения при взвешивании	односторонее/двухстороннее
Режим работы весов	автоматизированный
Электрическое питание весов от однофазной сети напряжением, В	от 187 до 242
Потребляемая мощность, ВА, не более :	1000
Диапазон рабочих температур, °С:	
— для измерительного оборудования	от минус 50 до плюс 50
— для ПТК	от плюс 10 до плюс 40

Комплект на один весовой участок

- 4 тензометрических датчика со встроенным устройством обработки аналоговых сигналов
- специализированный двухкомпонентный клей
- коммутационный блок
- вандалозащитные экраны

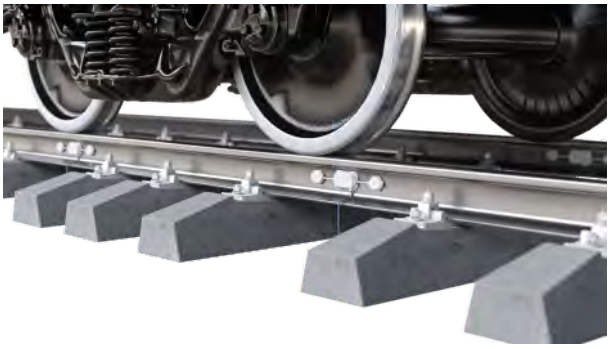

ПРИБОР ВЕСОИЗМЕРИТЕЛЬНЫЙ

ПВ-15

УФГИ 404176.010

ОБОРУДОВАНИЕ
К ВЕСОВОЙ ТЕХНИКЕ

Прибор весоизмерительный ПВ-15 предназначен для подключения весоизмерительных тензорезисторных датчиков, обработки сигнала и передачи весоизмерительной информации по последовательному интерфейсу RS-485.

ОБЛАСТЬ ПРИМЕНЕНИЯ:
Весы динамического и статического взвешивания, конвейерные весы.

- ☑ ВОЗМОЖНОСТЬ КАСКАДНОГО ПОДКЛЮЧЕНИЯ ДО 4-Х ПРИБОРОВ
- ☑ ВОЗМОЖНОСТЬ ПОДСЧЕТА ВХОДНЫХ ДИФФЕРЕНЦИАЛЬНЫХ ИМПУЛЬСОВ ОТ ДАТЧИКА СКОРОСТИ
- ☑ КОНКУРЕНТНАЯ ЦЕНА

Габаритные размеры (мм)

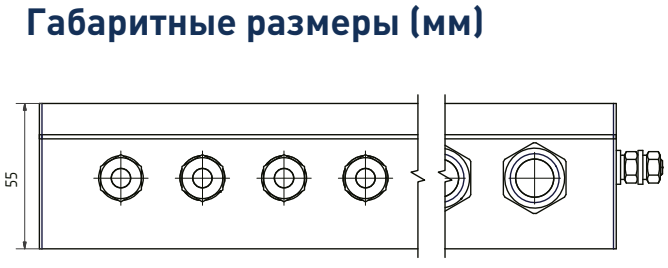

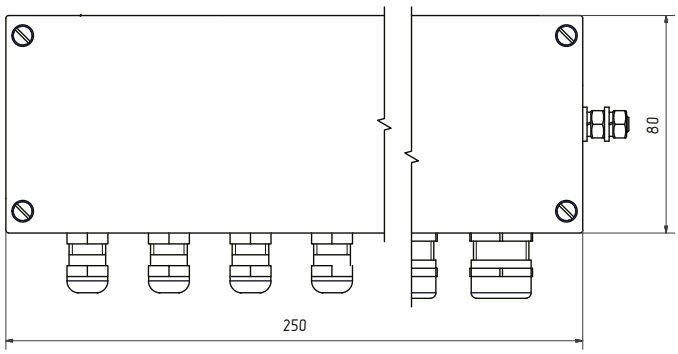

ПРИБОР ВЕСОИЗМЕРИТЕЛЬНЫЙ

ПВ-15

УФГИ 404176.010

ОБОРУДОВАНИЕ К ВЕСОВОЙ ТЕХНИКЕ

Основные особенности

Количество измерительных каналов (тензо/термо)	4 / 4
Количество АЦП	4
Синхронизация начала преобразования АЦП	Есть
Разрядность ∑-Δ АЦП, бит	24
Частота преобразования АЦП, Гц	10 / 75 / 100 / 140 / 225 / 300 / 450 / 560 / 750 / 900 / 1125
Разрядность передаваемых данных, бит	14/16/24
Количество коммуникационных портов	1
Тип интерфейсов коммуникационного порта	RS-485
Формат передаваемых данных	Бинарный / текстовый
Настройка режима работы прибора	Механические переключатели на плате
Гальваническая изоляция коммуникационного порта	Есть
Режим последовательного подключения приборов	Есть
Количество последовательно подключаемых приборов, не более	4

Технические характеристики

Тип корпуса	Настенный
Материал корпуса	Алюминий
Габаритные размеры (ВхШхГ), мм	110×250×55
Масса, кг	1
Степень защиты	IP66
Напряжение питания (DC), В	24(±15%)
Потребляемая мощность, Вт, не более	3
Температурный диапазон эксплуатации, °С	от минус 50 до плюс 50
Скорость передачи данных, бит/с	57600/115200
Напряжение питания тензометричеких датчиков (DC), В	5
Максимальное количество подключаемых тензометрических датчиков сопротивлением 350 Ом	4
Схема подключения	Шестипроводная
Диапазон входного сигнала, мВ/В	±3,495
Максимальное число поверочных интервалов	10000

ПРИБОР ВЕСОИЗМЕРИТЕЛЬНЫЙ

ПВ-15Е

УФГИ 404959.015

ОБОРУДОВАНИЕ
К ВЕСОВОЙ ТЕХНИКЕ

Прибор весоизмерительный ПВ-15Е предназначен для подключения весоизмерительных тензорезисторных датчиков, обработки сигнала и передачи весоизмерительной информации по последовательным интерфейсам RS-485 и Ethernet

ОБЛАСТЬ ПРИМЕНЕНИЯ:
Весы динамического и статического взвешивания, конвейерные весы.

- ☑ ВОЗМОЖНОСТЬ КАСКАДНОГО ПОДКЛЮЧЕНИЯ ДО 4-Х ПРИБОРОВ
- ☑ ВОЗМОЖНОСТЬ ПОДСЧЕТА ВХОДНЫХ ДИФФЕРЕНЦИАЛЬНЫХ ИМПУЛЬСОВ ОТ ДАТЧИКА СКОРОСТИ
- ☑ КОНКУРЕНТНАЯ ЦЕНА

Габаритные размеры (мм)

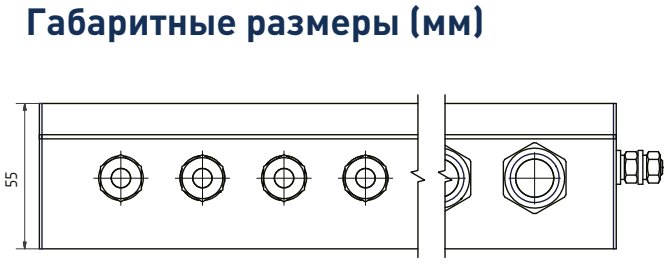

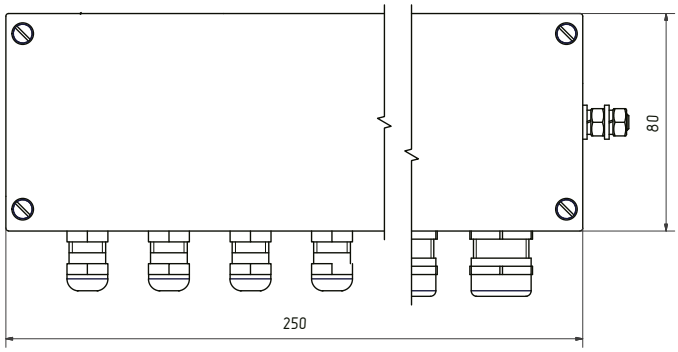

ПРИБОР ВЕСОИЗМЕРИТЕЛЬНЫЙ

ПВ-15Е

УФГИ 404959.015

ОБОРУДОВАНИЕ К ВЕСОВОЙ ТЕХНИКЕ

Основные особенности

Количество измерительных каналов (тензо/термо)	4 / 4
Количество АЦП	4
Синхронизация начала преобразования АЦП	Есть
Разрядность ∑-Δ АЦП, бит	24
Частота преобразования АЦП, Гц	10 / 75 / 100 / 140 / 225 / 300 / 450 / 560 / 750 / 900 / 1125 / 2250 / 4500
Разрядность передаваемых данных, бит	14/16/24
Количество коммуникационных портов	2
Тип интерфейсов коммуникационного порта 1	RS-485
Формат передаваемых данных	Бинарный / текстовый
Тип интерфейсов коммуникационного порта 2	POE Ethernet
Протокол передачи данных по Ethernet	TCP, UDP
Настройка параметров Ethernet и режима работы прибора	Web-интерфейс и механические переключатели
Гальваническая изоляция коммуникационных портов	Есть
Режим последовательного подключения приборов по интерфейсу RS-485	Есть
Количество последовательно подключаемых приборов по интерфейсу RS-485, не более	4

Технические характеристики

Тип корпуса	Настенный
Материал корпуса	Алюминий
Габаритные размеры (ВхШхГ), мм	110×250×55
Масса, кг	1
Степень защиты	IP66
Напряжение питания (DC), В	24(±15%)
Потребляемая мощность, Вт, не более	3
Температурный диапазон эксплуатации, °С	от минус 50 до плюс 50
Скорость передачи данных, бит/с	57600/115200
Напряжение питания тензометричеких датчиков (DC), В	5
Максимальное количество подключаемых тензометрических датчиков сопротивлением 350 Ом	4
Схема подключения	Шестипроводная
Диапазон входного сигнала, мВ/В	±3,495
Максимальное число поверочных интервалов	10000

ПРИБОР ВЕСОИЗМЕРИТЕЛЬНЫЙ

ПВ-15М

УФГИ 404959.015М

ОБОРУДОВАНИЕ К ВЕСОВОЙ ТЕХНИКЕ

Прибор весоизмерительный ПВ-15М предназначен для подключения весоизмерительных тензорезисторных датчиков, обработки сигнала и передачи весоизмерительной информации по последовательному интерфейсу RS-485.
Прибор имеет возможность управления дискретными входами-выходами по протоколу Modbus.

ОБЛАСТЬ ПРИМЕНЕНИЯ:

- весы в режиме статического взвешивания;
- весы в режиме динамического взвешивания;
- модуль удаленного/ввода вывода систем автоматики;

☑ УНИКАЛЬНАЯ ОТЕЧЕСТВЕННАЯ РАЗРАБОТКА

☑ КОНКУРЕНТНАЯ ЦЕНА

☑ ДОПОЛНИТЕЛЬНЫЙ НАБОР ДИСКРЕТНЫХ ВХОДОВ/ВЫХОДОВ В СООТНОШЕНИИ 2/2 ИЛИ 4/4

Габаритные размеры (мм)

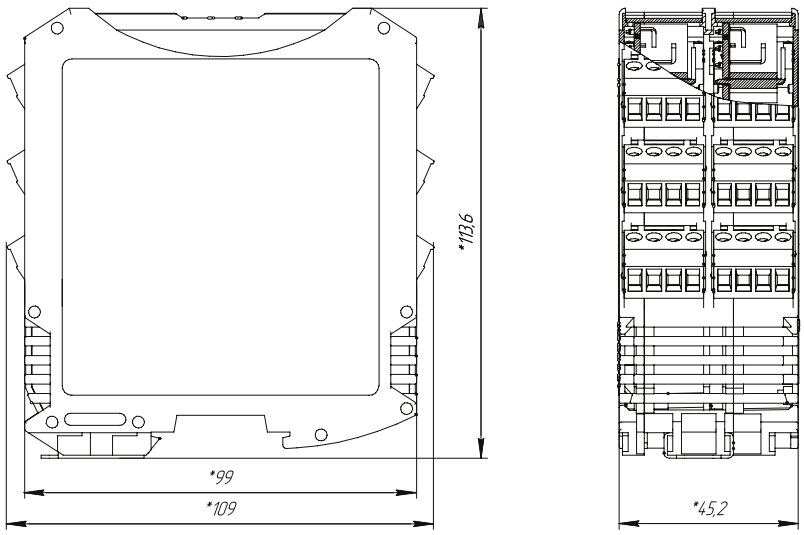

Исполнение прибора – 00 на четыре измерительных канала;
Исполнение прибора – 01 на два измерительных канала.

ПРИБОР ВЕСОИЗМЕРИТЕЛЬНЫЙ

ПВ-15М

УФГИ 404959.015М

ОБОРУДОВАНИЕ
К ВЕСОВОЙ ТЕХНИКЕ

Основные особенности

Разрядность ∑-Δ АЦП, бит	24
Частота преобразования АЦП, Гц	1125/4500
Разрядность передаваемых данных, бит	14
Количество коммуникационных портов	1
Тип интерфейсов коммуникационного порта	RS-485 (двухпроводный)
Формат передаваемых данных	Бинарный / Modbus RTU
Настройка режима работы прибора	командами по последовательному интерфейсу
Гальваническая изоляция коммуникационного порта	Есть
Гальваническая изоляция цепей питания	Есть
Количество приборов на шине ModBus	⩽ 32
Дискретные входы/выходы	Есть

Технические характеристики

Тип корпуса	на DIN-рейку
Материал корпуса	Пластик
Габаритные размеры (ВхШхГ), мм	108×45×114 (108×23×114)
Масса, кг	0,15 (0,1)
Степень защиты по ГОСТ 14254-96	IP20
Напряжение питания (DC), В	24 (±15%)
Потребляемая мощность, Вт, не более	⩽ 3 (⩽ 2)
Температурный диапазон эксплуатации, °С	от минус 50 до плюс 50
Скорость передачи данных, бит/с	115200/921600
Напряжение питания тензометричеких датчиков (DC), В	5
Максимальное количество подключаемых тензометрических датчиков сопротивлением 350 Ом	4 (2)
Схема подключения	Шестипроводная
Диапазон входного сигнала, мВ/В	±2,796
Максимальное число поверочных интервалов	10000
Количество дискретных входов / выходов...	4/4 (2/2)
Параметры дискретного изолированного выхода	Транзист., max.30В, 0,1А, изол. 3,5кВ
Параметры дискретного изолированного входа	Max.30В, изоляция 3,5кВ

ПРИБОР ВЕСОИЗМЕРИТЕЛЬНЫЙ

ПВ-16ПМ

УФГИ 404959.016М

ОБОРУДОВАНИЕ
К ВЕСОВОЙ ТЕХНИКЕ

Прибор ПВ-16ПМ предназначен для подключения датчиков с зарядовым выходом, преобразования сигнала с датчиков в цифровую форму и передачи кодов по интерфейсу RS-485.

ОБЛАСТЬ ПРИМЕНЕНИЯ:

- **автоматические посты весового контроля: определение количества колес на оси;**
- **системы дорожного мониторинга: подсчет осей;**
- **А/Ц преобразование сигналов с пьезодатчиков.**

☑ УНИКАЛЬНАЯ ОТЕЧЕСТВЕННАЯ РАЗРАБОТКА

☑ КОНКУРЕНТНАЯ ЦЕНА

Габаритные размеры (мм)

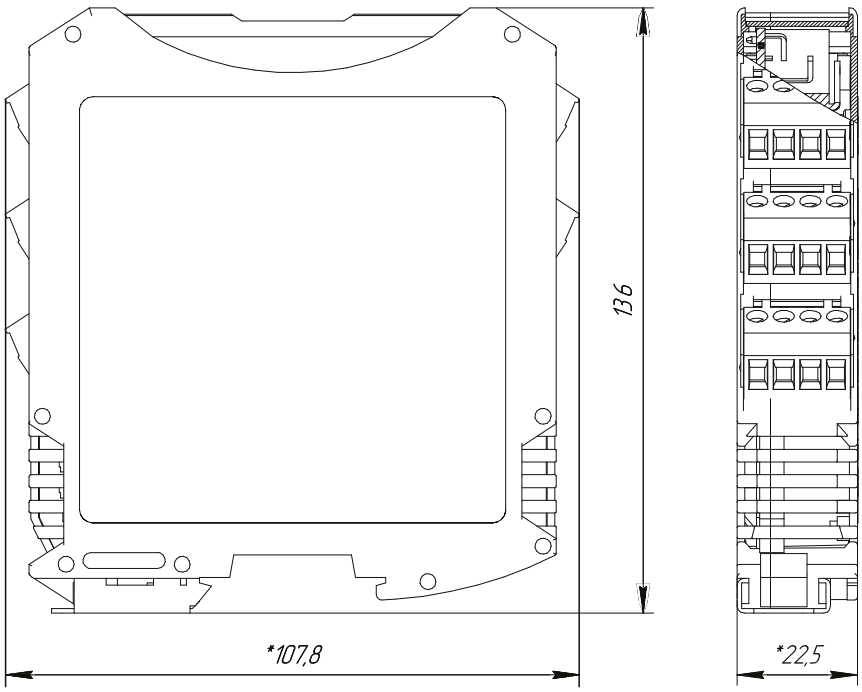

ПРИБОР ВЕСОИЗМЕРИТЕЛЬНЫЙ

ПВ-16ПМ

УФГИ 404959.016М

ОБОРУДОВАНИЕ
К ВЕСОВОЙ ТЕХНИКЕ

Основные особенности

Количество измерительных каналов (зарядовых)	2
Количество АЦП	2
Разрядность ∑-Δ АЦП, бит	16
Частота преобразования АЦП, Гц	2220 / 4440 / 8880 / 17760
Разрядность передаваемых данных, бит	14
Количество коммуникационных портов	1
Тип интерфейсов коммуникационного порта	RS-485 (четырех проводный)
Формат передаваемых данных	Бинарный
Настройка коэффициента усиления	механическими переключателями
Гальваническая изоляция коммуникационного порта	Есть
Гальваническая изоляция цепей питания	Есть

Технические характеристики

Тип корпуса	на DIN-рейку
Материал корпуса	Пластик
Габаритные размеры (ВхШхГ), мм	108×23×114
Масса, кг	0,1
Степень защиты по ГОСТ 14254-96	IP20
Напряжение питания (DC), В	24 (±15%)
Потребляемая мощность, Вт, не более	⩽ 1
Температурный диапазон эксплуатации, °С	от минус 40 до плюс 50
Скорость передачи данных, бит/с	115200 / 230400 / 460800 / 921600
Диапазоны измерения заряда (коэффициент усиления), нКл	12,5 / 40 / 100 / 125

ПРИБОР ВЕСОИЗМЕРИТЕЛЬНЫЙ

ПВ-22

УФГИ 404959.022

ОБОРУДОВАНИЕ К ВЕСОВОЙ ТЕХНИКЕ

Прибор весоизмерительный ПВ-22 Предназначен для измерения, преобразования и индикации электрических сигналов от тензометрических датчиков и передачи данных на компьютер или в локально-вычислительную сеть.

ОБЛАСТЬ ПРИМЕНЕНИЯ:

Весы статического взвешивания.

- ☑ РОССИЙСКИЙ АНАЛОГ ИМПОРТНЫХ ВЕСОИЗМЕРИТЕЛЬНЫХ ПРИБОРОВ
- ☑ КОНКУРЕНТНАЯ ЦЕНА

Габаритные размеры (мм)

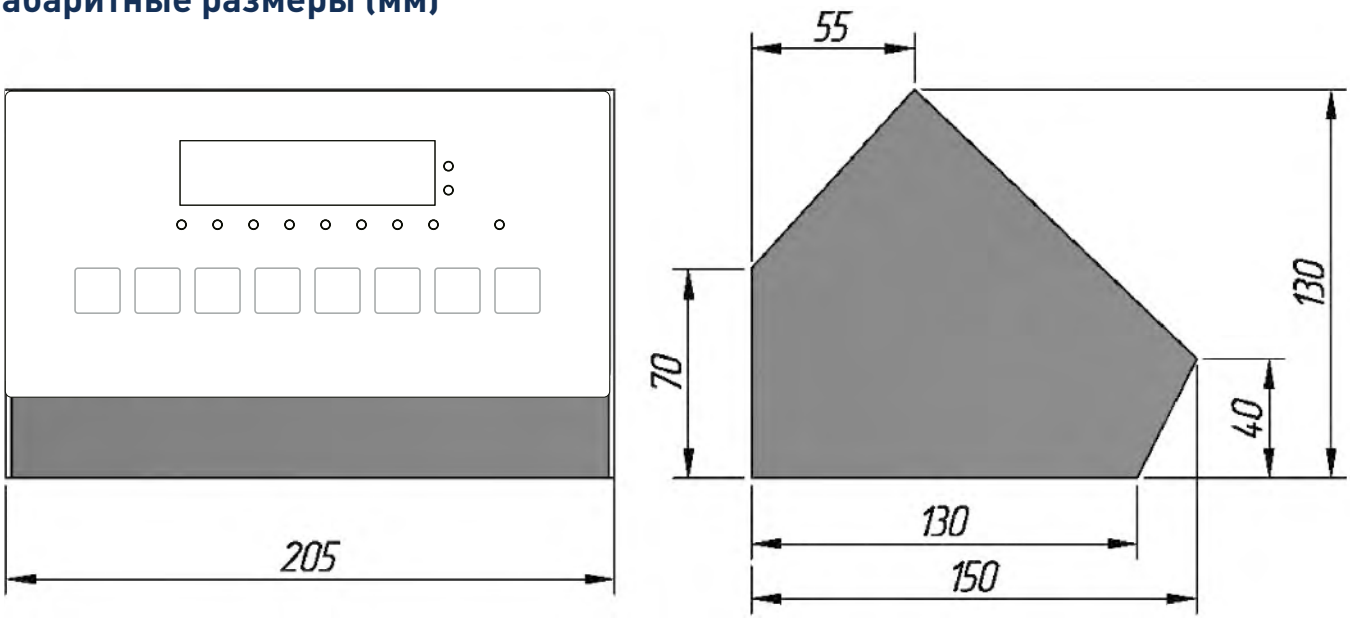

ПРИБОР ВЕСОИЗМЕРИТЕЛЬНЫЙ

ПВ-22

УФГИ 404959.022

ОБОРУДОВАНИЕ К ВЕСОВОЙ ТЕХНИКЕ

Основные особенности

Количество измерительных каналов	4
Разрядность ∑-Δ АЦП, бит	24
Отображение уровня сигнала в мВ/В	Есть
Индикация дополнительного разряда	Есть
Автоматическое вычисление коэффициентов по углам весовой платформы	Есть
Выбор количества используемых каналов (платформ)	Есть
Отдельная калибровка каждого канала (платформы)	Есть
Функция линеаризации показаний	Есть
Функция суммирования измерений	Есть
Вывод на печать	Есть
Внутренние часы	Есть
Калибровка	Эталонный груз, паспортный РКП датчиков
Питание от внутреннего аккумулятора	Есть
Автоматический переход на работу от внутреннего аккумулятора	Есть
Контроль уровня заряда аккумулятора	Есть
Количество коммуникационных портов	2
Тип интерфейсов коммуникационного порта 1	RS-232/RS-485/Ethernet
Тип интерфейсов коммуникационного порта 2	RS-232/RS-485
Формат команд и данных по RS-232/RS-485/Ethernet	ASCII
Протокол Ethernet	TCP, UDP
Настройка параметров Ethernet	WEB интерфейс
Гальваническая изоляция коммуникационных портов	Есть
Работа в сетевом режиме по интерфейсу RS-485	Есть
Количество каналов токового выхода (опционально)	1
Количество каналов потенциального выхода (опционально)	1
Гальваническая изоляция каналов аналогового выхода	Есть
Количество каналов дискретного входа (опционально)	4
Количество каналов дискретного выхода (опционально)	4
Гальваническая изоляция каналов дискретного входа/выхода	Есть
Дисплей	светодиодный семисегментный индикатор
Индикаторы состояния	Светодиоды
Органы управления	Пленочная клавиатура

Технические характеристики

Тип корпуса	Настольный
Материал корпуса	Сталь
Габаритные размеры (ВхШхГ), мм	135x205x150
Масса, кг	3
Степень защиты по передней панели	IP54
Степень защиты по корпусу	IP40
Напряжение питания, В	220(+22...-33)
Частота, Гц	50±1
Потребляемая мощность, Вт, не более	15
Температурный диапазон эксплуатации, °С	от минус 10 до плюс 40
Количество разрядов дисплея	6
Высота семисегментных индикаторов, мм	14,2
Количество индикаторов состояния	11
Скорость передачи данных по интерфейсам RS-232/RS-485, бит/с	2400-115200
Напряжение питания тензометричеких датчиков (DC), В	5
Максимальное количество подключаемых тензометрических датчиков сопротивлением 350 Ом	16
Схема подключения	Шестипроводная
Диапазон входного сигнала, мВ/В	0-8
Параметры канала токового выхода, мА	0-20/4-20
Параметры канала потенциального выхода, В	0-10
Параметры канала дискретного входа (DC), В	9-24
Параметры канала дискретного выхода (DC), В/мА	30/100
Максимальное число поверочных интервалов	6000

ПРИБОР ВЕСОИЗМЕРИТЕЛЬНЫЙ

ПВ-23

УФГИ 404959.023

ОБОРУДОВАНИЕ К ВЕСОВОЙ ТЕХНИКЕ

Предназначен для работы в составе конвейерных весов и дозаторов непрерывного действия с переменной или постоянной скоростью ленты, служит для автоматического измерения и индикации основных параметров работы конвейерных весов:

- счетчиков отгруженной массы;
- текущей производительности;
- линейной плотности;
- скорости конвейера.

☑ РОССИЙСКИЙ АНАЛОГ ИМПОРТНЫХ ВЕСОИЗМЕРИТЕЛЬНЫХ ПРИБОРОВ

☑ КОНКУРЕНТНАЯ ЦЕНА

Габаритные размеры (мм)

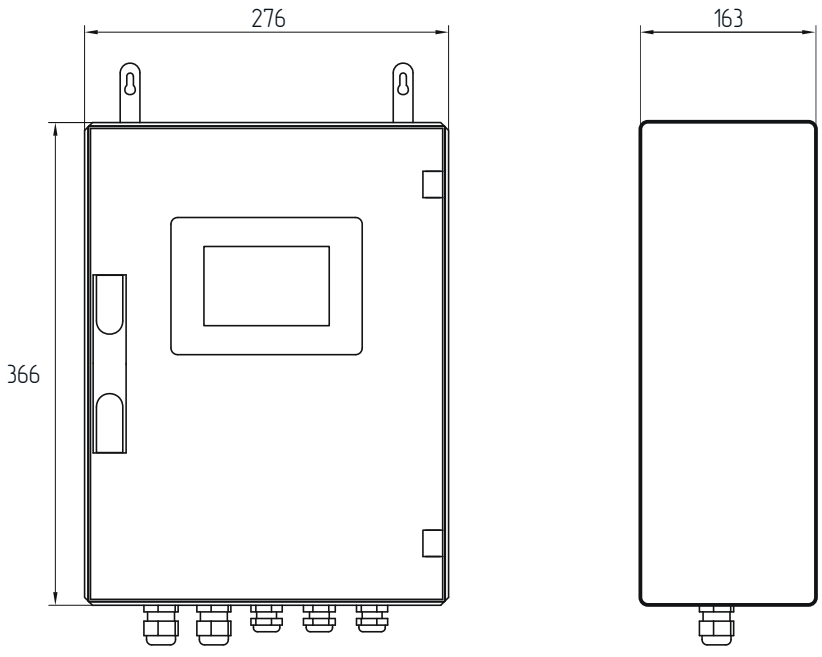

ПРИБОР ВЕСОИЗМЕРИТЕЛЬНЫЙ

ПВ-23

УФГИ 404959.023

ОБОРУДОВАНИЕ К ВЕСОВОЙ ТЕХНИКЕ

Прибор позволяет осуществить передачу информации посредством кабельной линии связи на расстояние до 1000 м по интерфейсу RS-422 или до 100м по Ethernet.

Функции прибора весоизмерительного ПВ-23:

Балансировка, тарировка, калибровка, линеаризация, диагностика.

Технические характеристики

Общие показатели	Напряжение питания, В	220^{+22}_{-33}
	Частота, Гц	50±1
	Потребляемая мощность, Вт, не более	50
	Диапазон рабочих температур, °С	от минус 20 до плюс 50
	Относительная влажность, %	90
	Габаритные размеры (ВхШхГ) (без кабельных вводов), мм	366x276x163
	Масса, кг	5
	Степень защиты по ГОСТ 14254	IP65
	Материал корпуса	АБС пластик
	Присоединительные размеры, мм	
	- по петлям крепления	207
	- посадочное отверстие	5
Дисплей	Тип	LCD TFT
	Диагональ	5,7"
	Яркость номинальная, кд/м^2	400
Операционная система	Тип	Windows CE 6.0
Сигнал тензометрического датчика	Напряжение питания датчика (DC), В	5
	Минимальное сопротивление датчика на каждый канал, Ом, не менее	350
	Диапазон максимального входного сигнала, мВ/В	2,796 3,495
	Количество подключаемых датчиков	4
Сигнал датчика скорости	Тип датчиков скорости	датчик с открытым коллектором
	Напряжение питания датчика (DC), В	12
	Ток, мА, не более	15
	Частота	1~2000Гц
Связь	Интерфейс	Rs422; Rs485; Ethernet
	Протокол связи	ModBus RTU ProfiBus-DP (опция) ModBus/TCP (опция)
	Скорость передачи, бит/сек	600–115200
	Длина линии связи, м: Rs422 / Rs485 / Ethernet / аналогового сигнала	1000 / 1000 / 100 / 300
Кабельные вводы	- для подключения кабеля от соединительной клеммной коробки тензометрических датчиков, датчика скорости (Ø6-12мм)	PG13,5
	- для подключения кабеля питания, интерфейсного кабеля (Ø4 – 9мм)	PG9

ПРИБОР ВЕСОИЗМЕРИТЕЛЬНЫЙ

ПВ-24

УФГИ 404959.024

ОБОРУДОВАНИЕ К ВЕСОВОЙ ТЕХНИКЕ

Прибор весоизмерительный ПВ-24 предназначен для измерения, преобразования и индикации электрических сигналов от тензометрических датчиков и передачи данных на компьютер или в локально-вычислительную сеть.

ОБЛАСТЬ ПРИМЕНЕНИЯ:

Весы статического взвешивания.

- ☑ РОССИЙСКИЙ АНАЛОГ ИМПОРТНЫХ ВЕСОИЗМЕРИТЕЛЬНЫХ ПРИБОРОВ
- ☑ КОНКУРЕНТНАЯ ЦЕНА

Габаритные размеры (мм)

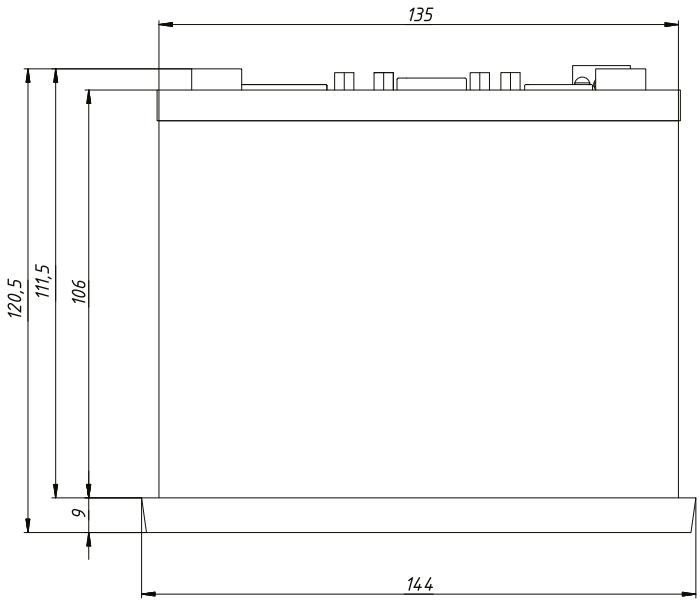

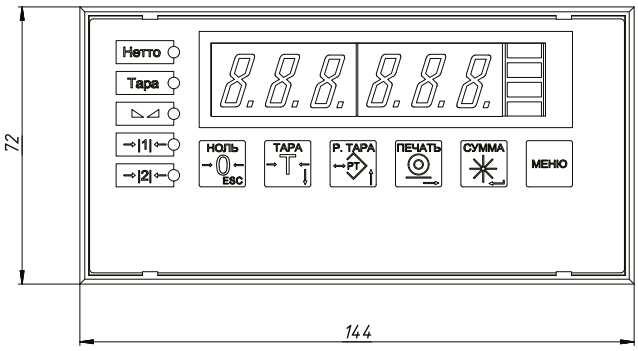

ПРИБОР ВЕСОИЗМЕРИТЕЛЬНЫЙ

ПВ-24

УФГИ 404959.024

ОБОРУДОВАНИЕ К ВЕСОВОЙ ТЕХНИКЕ

Основные особенности

Количество измерительных каналов	4
Разрядность ∑-Δ АЦП, бит	24
Отображение уровня сигнала в мВ/В	Есть
Индикация дополнительного разряда	Есть
Автоматическое вычисление коэффициентов по углам весовой платформы	Есть
Выбор количества используемых каналов (платформ)	Есть
Отдельная калибровка каждого канала (платформы)	Есть
Функция линеаризации показаний	Есть
Функция суммирования измерений	Есть
Вывод на печать	Есть
Внутренние часы	Есть
Калибровка	эталонный груз, паспортный РКП датчиков
Количество коммуникационных портов	2
Тип интерфейсов коммуникационного порта 1	RS-232/RS-485/Ethernet
Тип интерфейсов коммуникационного порта 2	RS-232/RS-485
Формат команд и данных по RS-232/RS-485/Ethernet	ASCII
Протокол Ethernet	TCP, UDP
Настройка параметров Ethernet	WEB интерфейс
Гальваническая изоляция коммуникационных портов	Есть
Работа в сетевом режиме по интерфейсу RS-485	Есть
Количество каналов токового выхода (опционально)	1
Количество каналов потенциального выхода (опционально)	1
Гальваническая изоляция каналов аналогового выхода	Есть
Количество каналов дискретного входа (опционально)	4
Количество каналов дискретного выхода (опционально)	4
Гальваническая изоляция каналов дискретного входа/выхода	Есть
Дисплей	светодиодный семисегментный индикатор
Индикаторы состояния	Светодиоды
Органы управления	Пленочная клавиатура

Технические характеристики

Тип корпуса	Встраиваемый
Материал корпуса	Пластик
Габаритные размеры (ВхШхГ), мм	70x145x120
Масса, кг	1
Степень защиты по передней панели	IP54
Степень защиты по корпусу	IP40
Напряжение питания (DC), В	12-24
Потребляемая мощность, Вт, не более	8
Температурный диапазон эксплуатации, °С	от минус 40 до плюс 40
Количество разрядов дисплея	6
Высота семисегментных индикаторов, мм	14,2
Количество индикаторов состояния	5
Скорость передачи данных по интерфейсам RS-232/RS-485, бит/с	2400-115200
Напряжение питания тензометричеких датчиков (DC), В	5
Максимальное количество подключаемых тензометрических датчиков сопротивлением 350 Ом	8
Схема подключения	Шестипроводная
Диапазон входного сигнала, мВ/В	0-8
Параметры канала токового выхода, мА	0-20/4-20
Параметры канала потенциального выхода, В	0-10
Параметры канала дискретного входа (DC), В	9-24
Параметры канала дискретного выхода (DC), В/мА	30/100
Максимальное число поверочных интервалов	6000

ПРИБОР ВЕСОИЗМЕРИТЕЛЬНЫЙ

ПВ-33

УФГИ 404959.033

ОБОРУДОВАНИЕ
К ВЕСОВОЙ ТЕХНИКЕ

Предназначен для измерения, преобразования и индикации электрических сигналов от тензометрических датчиков и передачи данных на компьютер или в локально-вычислительную сеть.

ОБЛАСТЬ ПРИМЕНЕНИЯ:

Весы статического взвешивания.

- ☑ РОССИЙСКИЙ АНАЛОГ ИМПОРТНЫХ ВЕСОИЗМЕРИТЕЛЬНЫХ ПРИБОРОВ
- ☑ КОНКУРЕНТНАЯ ЦЕНА

Метрологические характеристики

Класс точности по ГОСТ OIML R 76-1-2011	средний (III)
Значение доли предела допускаемой погрешности приборов от предела допускаемой погрешности весов в сборе (pi)	0,5
Максимально число поверочных интервалов (n)	3000

Технические характеристики

Напряжение питания весоизмерительного датчика (Uexc), В	5
Минимальное входное напряжение, приходящееся на один поверочный интервал (ΔUmin), мкВ	0,33
Минимально напряжение в диапазоне измерений (UMRmin), мВ	-16
Максимальное напряжение в диапазоне измерений (UMRmax), мВ	18
Минимальное полное сопротивление весоизмерительного датчика RLmin, Ом	58
Максимальное полное сопротивление весоизмерительного датчика (Rlmax), Ом	1000
Количество измерительных каналов	1
Кабельное соединение с датчиком, количество проводов	4 или 6
Максимальное значение отношения длины кабеля к поперечному сечению, (L/A)max, м/мм2	285
Особый диапазон температур, °С	от 0 до +40
Напряжение электропитания от источника постоянного тока, В	от 2,7 до 3,3
Потребляемая мощность, Вт, не более	6
Число разрядов индикации	6
Высота цифр индикации, мм	25
Габаритные размеры, мм, не более:	
- длина	260
- ширина	200
- высота	70
Масса, кг, не более:	3